Datenblatt
S208ZPA

Zwinge 8 PA Klemmung 4-10mm

Technische Daten
Werkstoff: PA-GF, ST, verzinkt
Gewicht/Stk.: 0,056 kg

Artikel
Bezeichnung: Zwinge 8 PA Klemmung 4-10mm
Artikel.-Nr.: S208ZPA

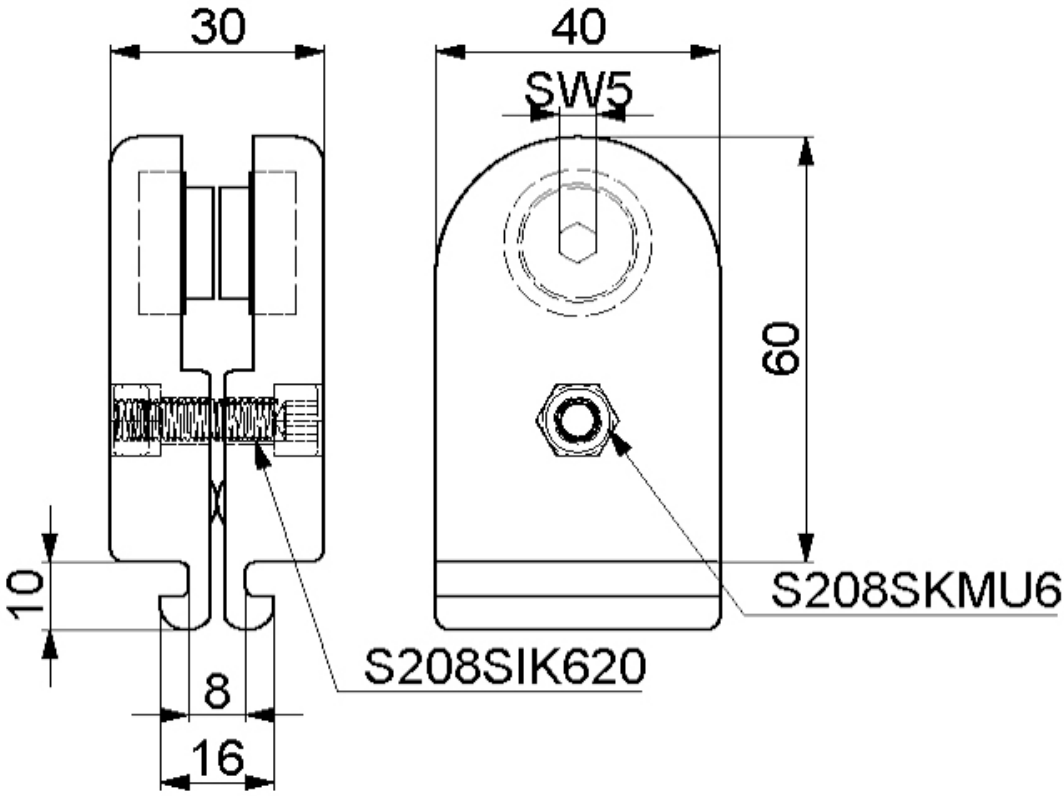

SMT GmbH
Aspenhaustr. 17
72770 Reutlingen

Tel.: 07121 / 515 388-0
Fax: 07121 / 515 388-99
www.smt-montagetechnik.de