Datenblatt
S208DP3

Distanzplatte 3mm für Uniblock

Technische Daten
Werkstoff: PA-GF schwarz
Gewicht/Stk.: 0,001 kg

Artikel
Bezeichnung: Distanzplatte 3mm für Uniblock
Artikel.-Nr.: S208DP3

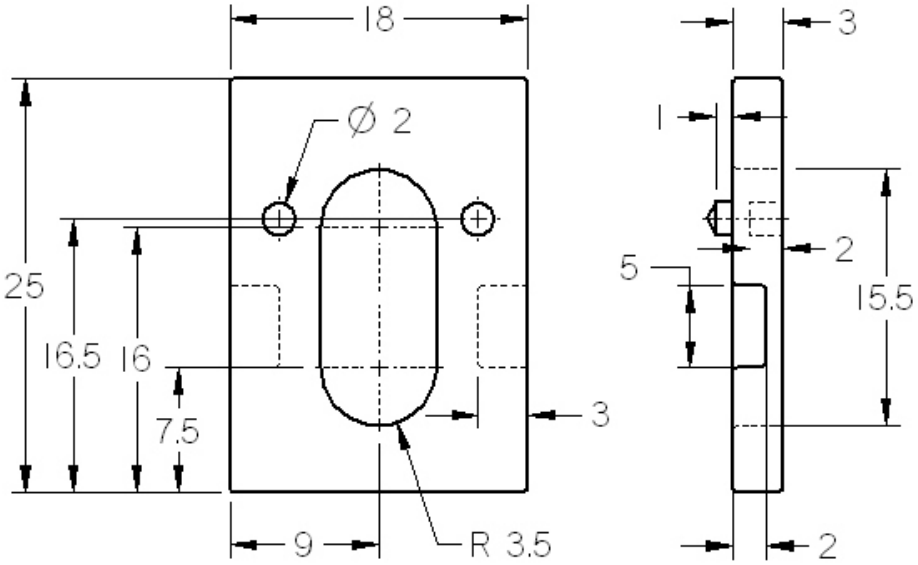

SMT GmbH
Aspenhaustr. 17
72770 Reutlingen

Tel.: 07121 / 515 388-0
Fax: 07121 / 515 388-99
www.smt-montagetechnik.de