Datenblatt
S210HM8BM

Hammermutter Nut 10, M8 Steghöhe 3mm mit Bremsmoment

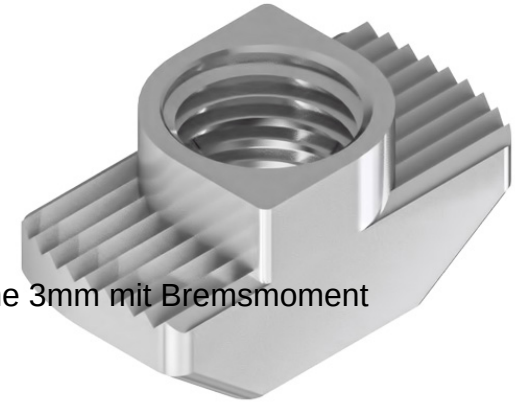

Technische Daten
Werkstoff: ST verzinkt
Gewicht/Stk.: 0,0055 kg

Artikel
Bezeichnung: Hammermutter Nut 10, M8 Steghöhe 3mm mit Bremsmoment
Artikel.-Nr.: S210HM8BM

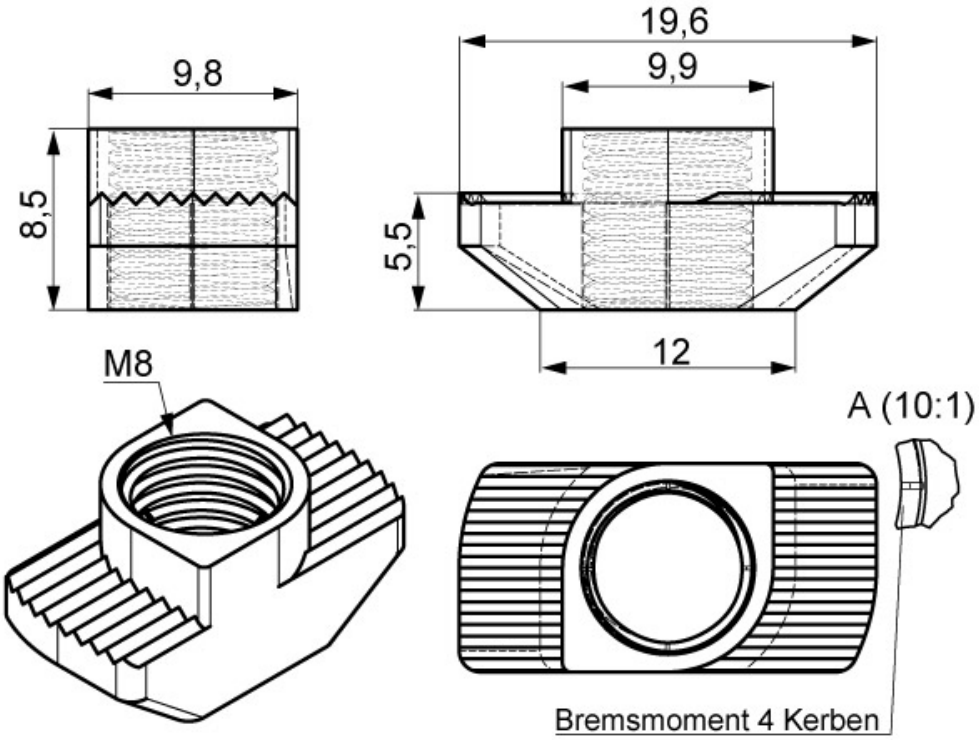

SMT GmbH
Aspenhaustr. 17
72770 Reutlingen

Tel.: 07121 / 515 388-0
Fax: 07121 / 515 388-99
www.smt-montagetechnik.de