Datenblatt
S210HM5

Hammermutter Nut 10, M5 Steghöhe 3mm

Technische Daten
Werkstoff: ST verzinkt
Gewicht/Stk.: 0,007 kg

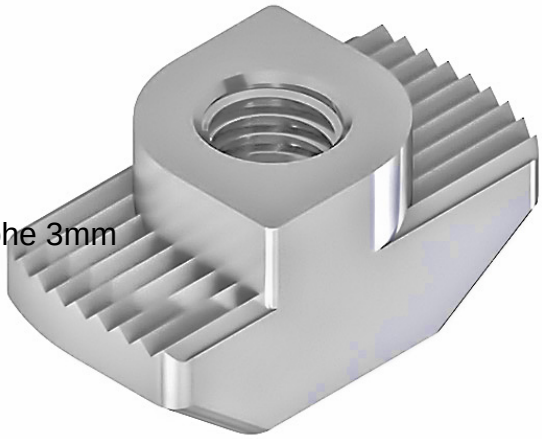

Artikel
Bezeichnung: Hammermutter Nut 10, M5 Steghöhe 3mm
Artikel.-Nr.: S210HM5

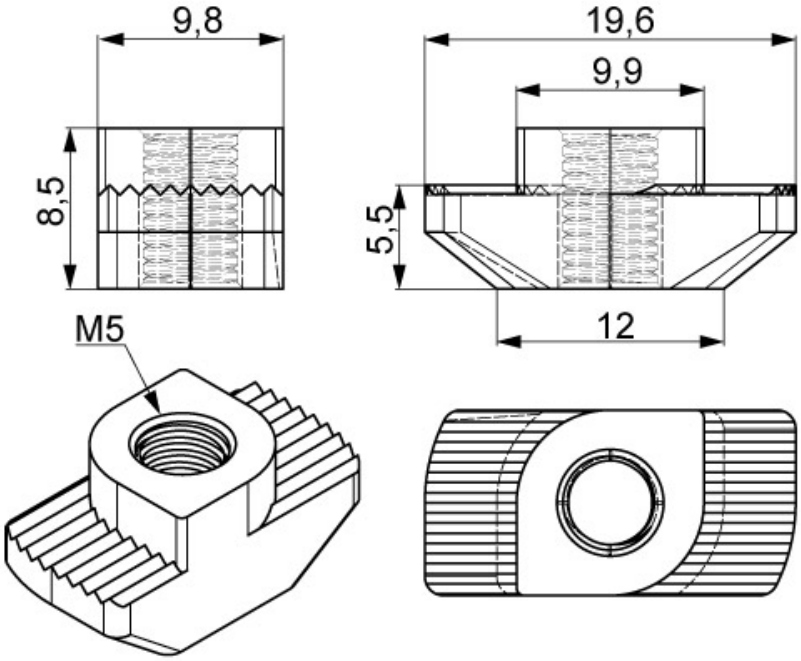

SMT GmbH
Aspenhaustr. 17
72770 Reutlingen

Tel.: 07121 / 515 388-0
Fax: 07121 / 515 388-99
www.smt-montagetechnik.de