Datenblatt
S210ABBVS

Abdeckblende für Bolzenverbinder 40/45/60/80/90

Technische Daten
Werkstoff: PA-GF schwarz
Gewicht/Stk.: 0,0002 kg

Artikel
Bezeichnung: Abdeckblende für Bolzenverbinder 40/45/60/80/90
Artikel.-Nr.: S210ABBVS

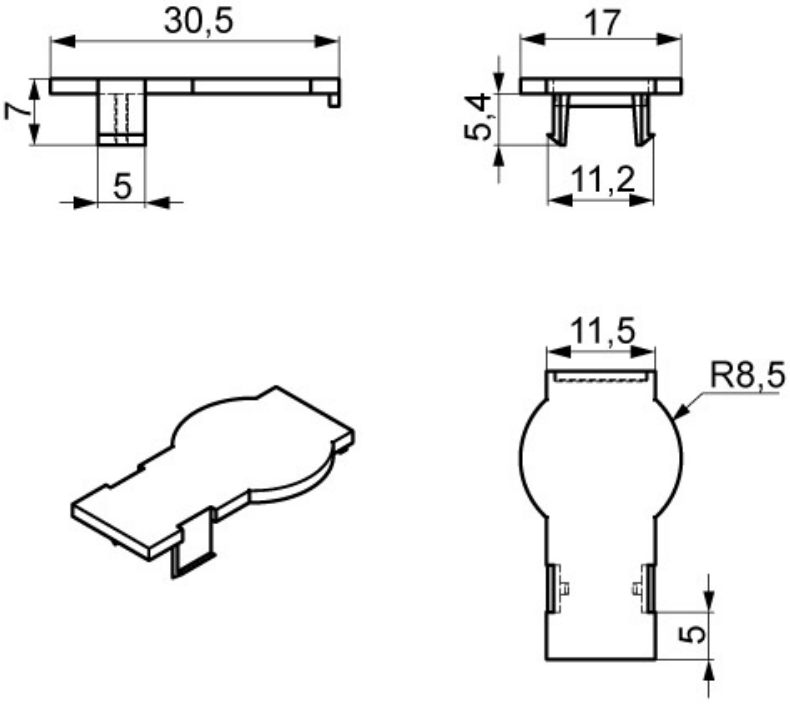

SMT GmbH
Aspenhaustr. 17
72770 Reutlingen

Tel.: 07121 / 515 388-0
Fax: 07121 / 515 388-99
www.smt-montagetechnik.de