Datenblatt
S208SCH8G

Unterlegscheibe 8,4 groß verzinkt

Technische Daten
Werkstoff: ST verzinkt
Gewicht/Stk.: 0,0055 kg

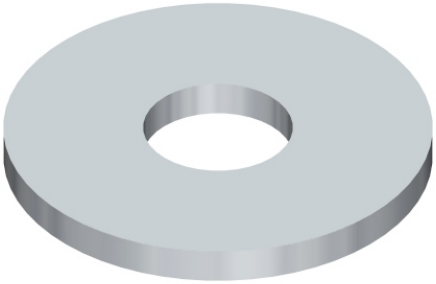

Artikel
Bezeichnung: Unterlegscheibe 8,4 groß verzinkt
Artikel.-Nr.: S208SCH8G

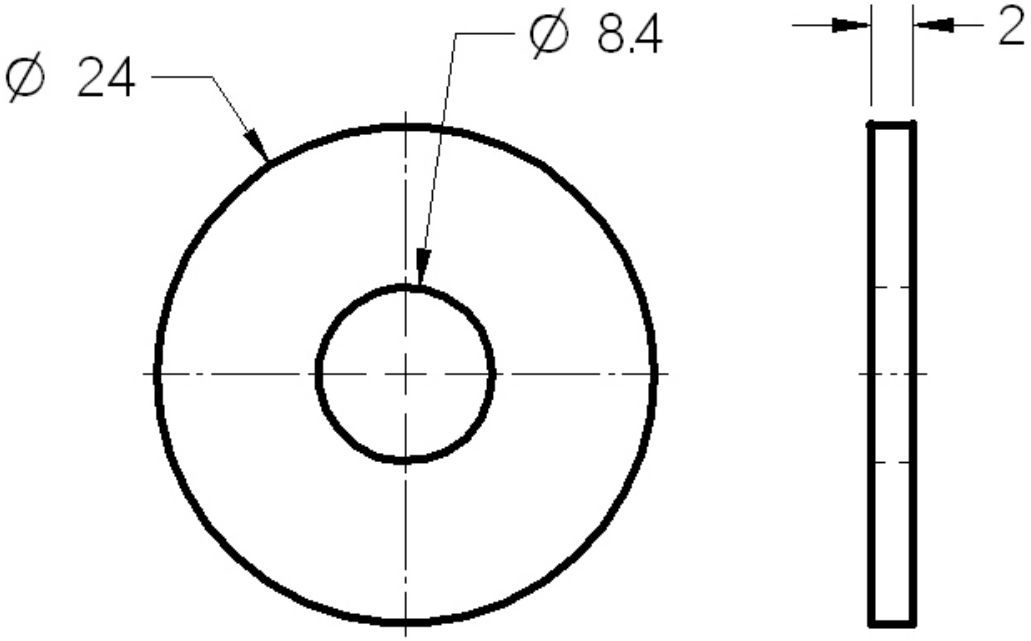

SMT GmbH
Aspenhaustr. 17
72770 Reutlingen

Tel.: 07121 / 515 388-0
Fax: 07121 / 515 388-99
www.smt-montagetechnik.de