Datenblatt
S208HS510

Halbrundschraube ISO 7380 M5x10 verzinkt

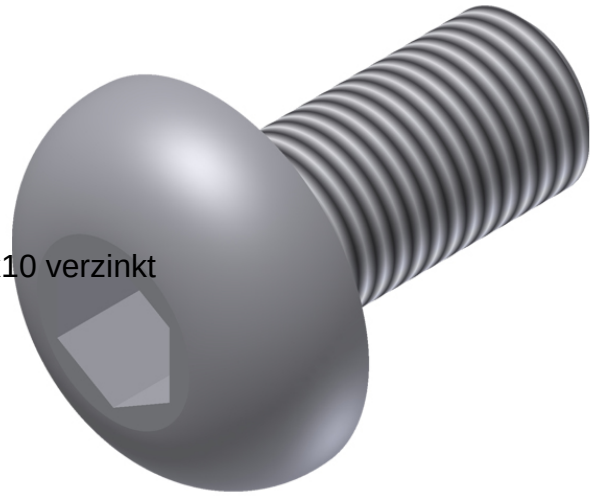

Technische Daten
Werkstoff: ST verzinkt
Gewicht/Stk.: 0,00209 kg

Artikel
Bezeichnung: Halbrundschraube ISO 7380 M5x10 verzinkt
Artikel.-Nr.: S208HS510

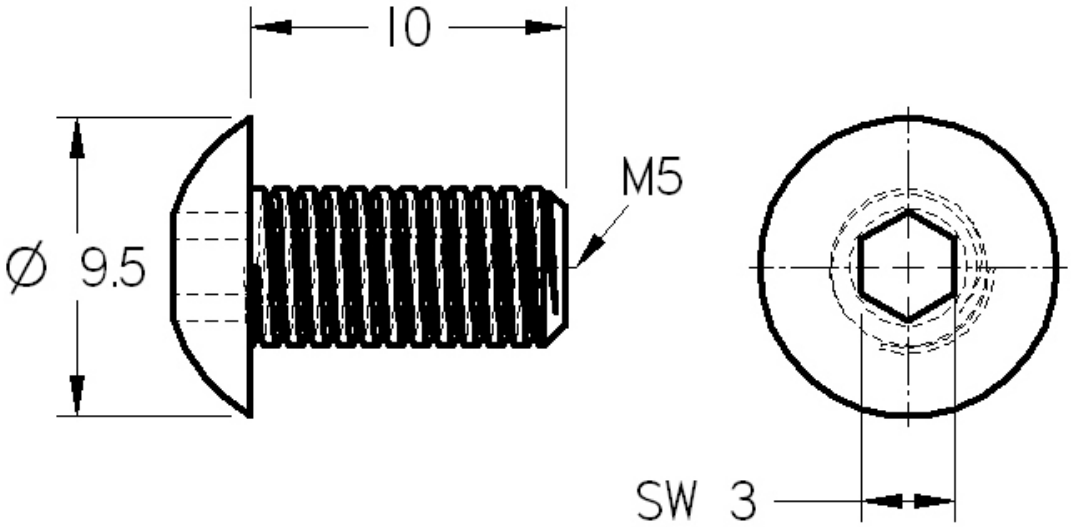

SMT GmbH
Aspenhaustr. 17
72770 Reutlingen

Tel.: 07121 / 515 388-0
Fax: 07121 / 515 388-99
www.smt-montagetechnik.de