# Datenblatt
S208TAWPA

# Türanschlagwinkel 8 PA

**Technische Daten**
Werkstoff: PA-GF schwarz
Gewicht/Stk.: 0,014 kg

**Artikel**
Bezeichnung: Türanschlagwinkel 8 PA
Artikel.-Nr.: S208TAWPA

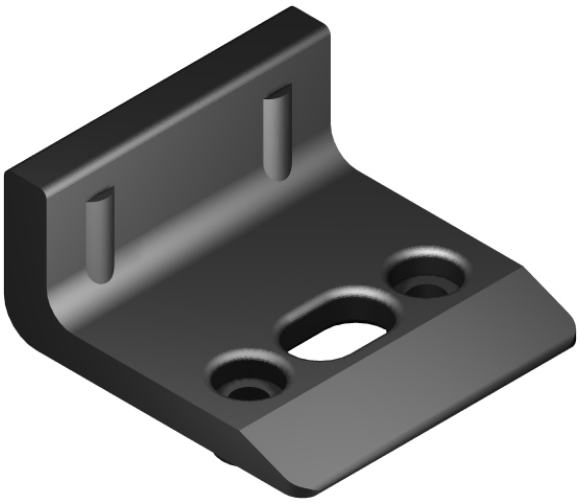

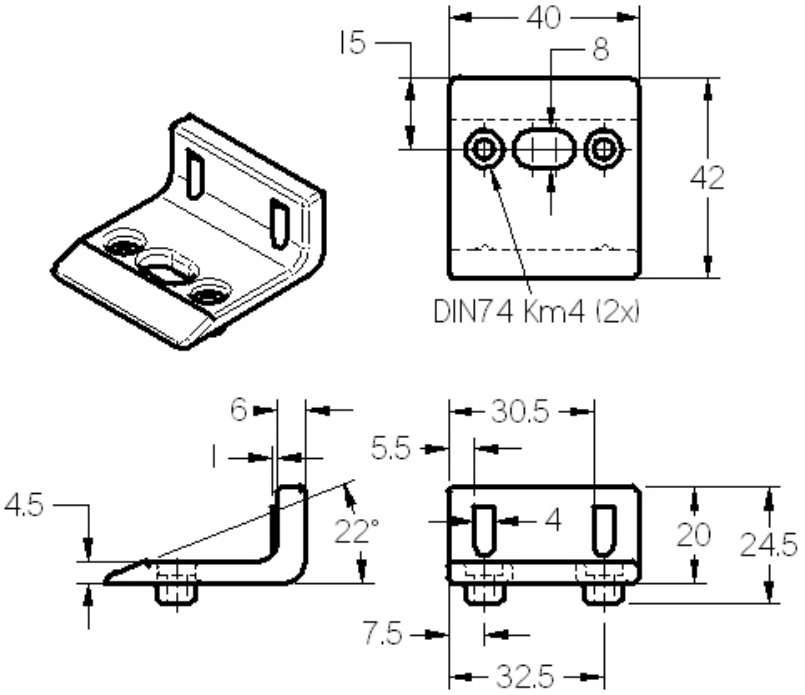


SMT GmbH
Aspenhaustr. 17
72770 Reutlingen

Tel.: 07121 / 515 388-0
Fax: 07121 / 515 388-99
www.smt-montagetechnik.de