Datenblatt
S208KSCH

Kugelschnäpper 8 PA

Technische Daten
Werkstoff: PA-GF schwarz
Gewicht/Stk.: 0,025 kg

Artikel
Bezeichnung: Kugelschnäpper 8 PA
Artikel.-Nr.: S208KSCH

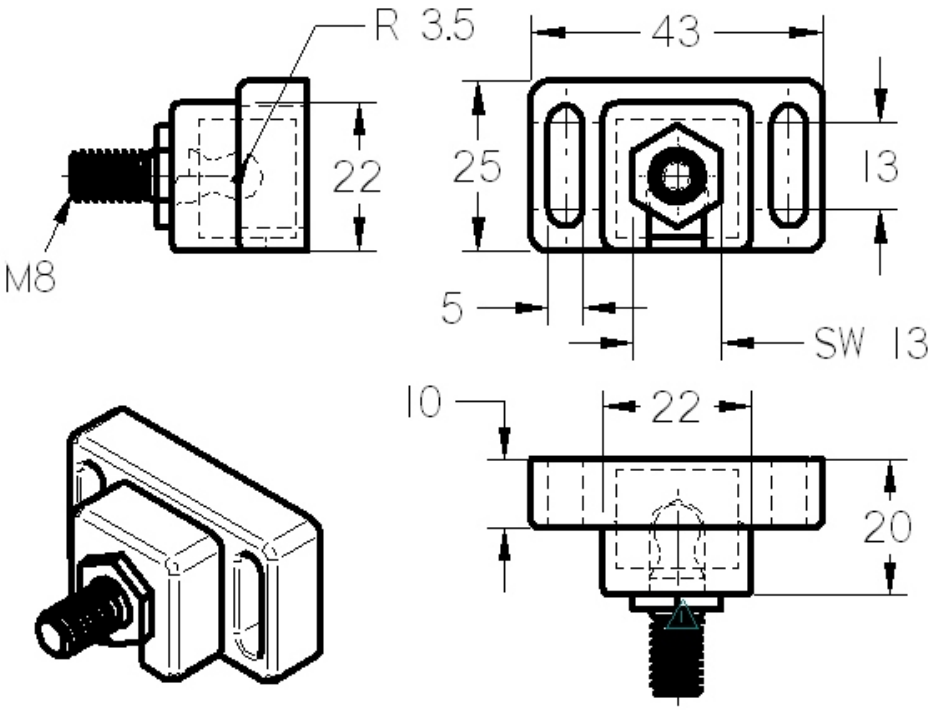

SMT GmbH
Aspenhaustr. 17
72770 Reutlingen

Tel.: 07121 / 515 388-0
Fax: 07121 / 515 388-99
www.smt-montagetechnik.de