Datenblatt
S208A

Aufhängung 8

Technische Daten
Werkstoff: ZN beschichtet
Gewicht/Stk.: 0,082 kg

Artikel
Bezeichnung: Aufhängung 8
Artikel.-Nr.: S208A

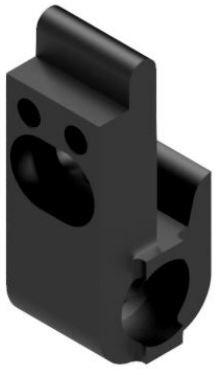

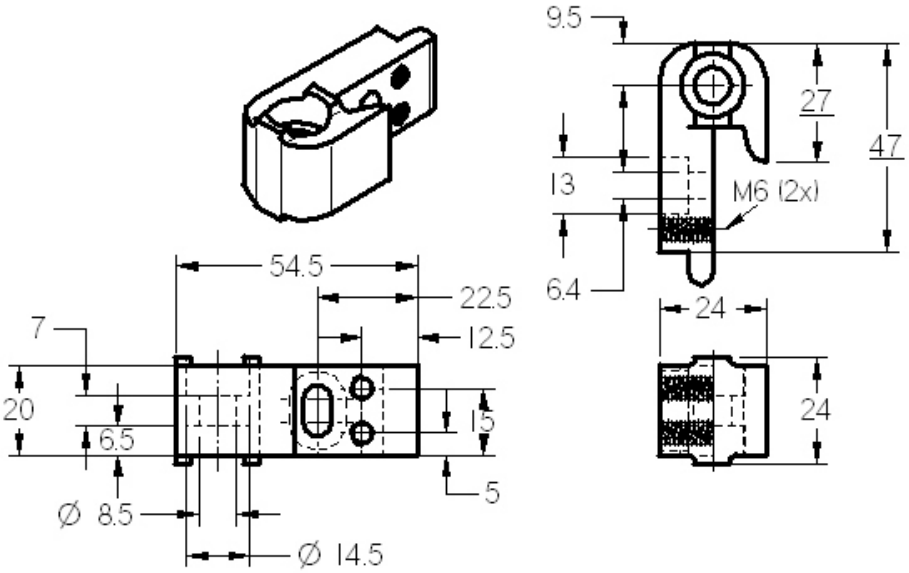

SMT GmbH
Aspenhaustr. 17
72770 Reutlingen

Tel.: 07121 / 515 388-0
Fax: 07121 / 515 388-99
www.smt-montagetechnik.de