Datenblatt
S1084040L2N180

Profil 8 40x40 leicht 2N 180°

Technische Daten
Werkstoff: AlMgSi0,5F25 natur eloxiert
Trägheitsmoment Ix: 9,28
Trägheitsmoment Iy: 10,5
Widerstandsmoment Wx: 4,64
Widerstandsmoment Wy: 5,25
Gewicht/m: 1,867 kg

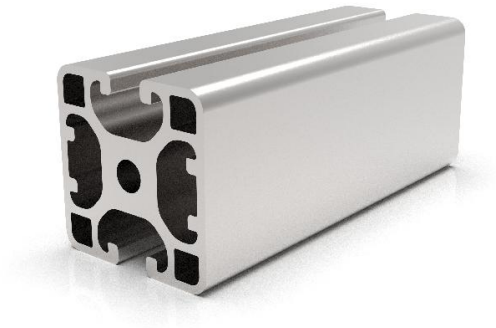

Artikel
Bezeichnung: Profil 8 40x40 leicht 2N 180°
Artikel.-Nr.: S1084040L2N180

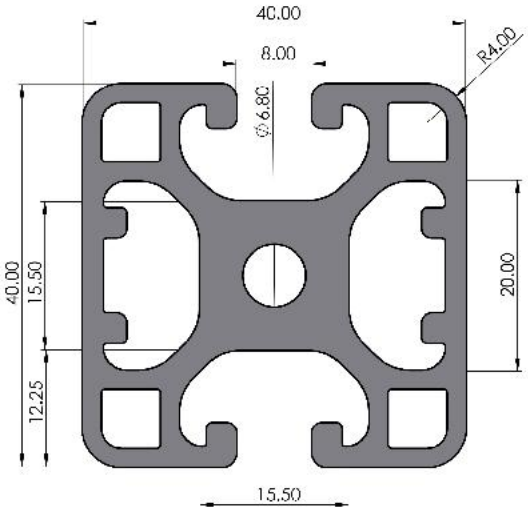

SMT GmbH
Aspenhaustr. 17
72770 Reutlingen

Tel.: 07121 / 515 388-0
Fax: 07121 / 515 388-99
www.smt-montagetechnik.de