# Datenblatt
S208LDF12512A

# Lenkrolle D125 Feststellbremse elektrisch leitfähig Anschraubbohrung D12,5

**Technische Daten**
Werkstoff: ST/Gummi
Gewicht/Stk.: 0,7865 kg

**Artikel**
Bezeichnung: Lenkrolle D125 Feststellbremse elektrisch leitfähig Anschraubbohrung D12,5
Artikel.-Nr.: S208LDF12512A

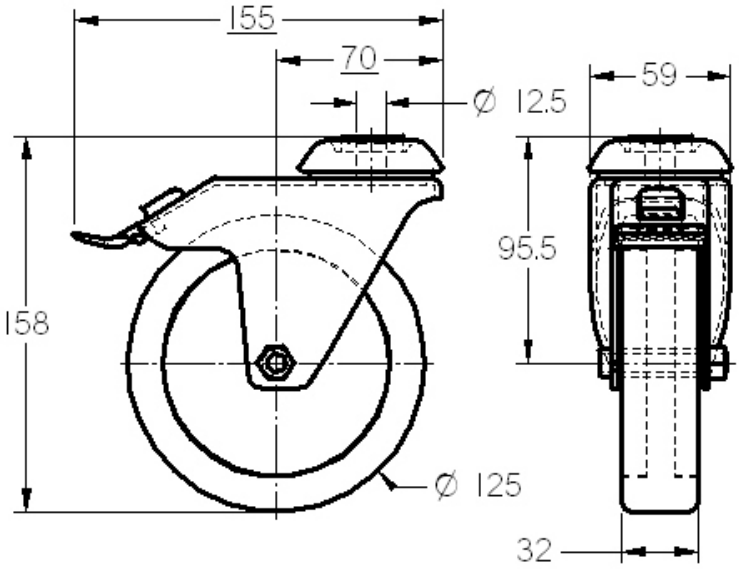


SMT GmbH
Aspenhaustr. 17
72770 Reutlingen

Tel.: 07121 / 515 388-0
Fax: 07121 / 515 388-99
www.smt-montagetechnik.de