Datenblatt
S208L75

Lenkrolle D75 Anschraubbohrung D10

Technische Daten
Werkstoff: ST/Gummi
Gewicht/Stk.: 0,247 kg

Artikel
Bezeichnung: Lenkrolle D75 Anschraubbohrung D10
Artikel.-Nr.: S208L75

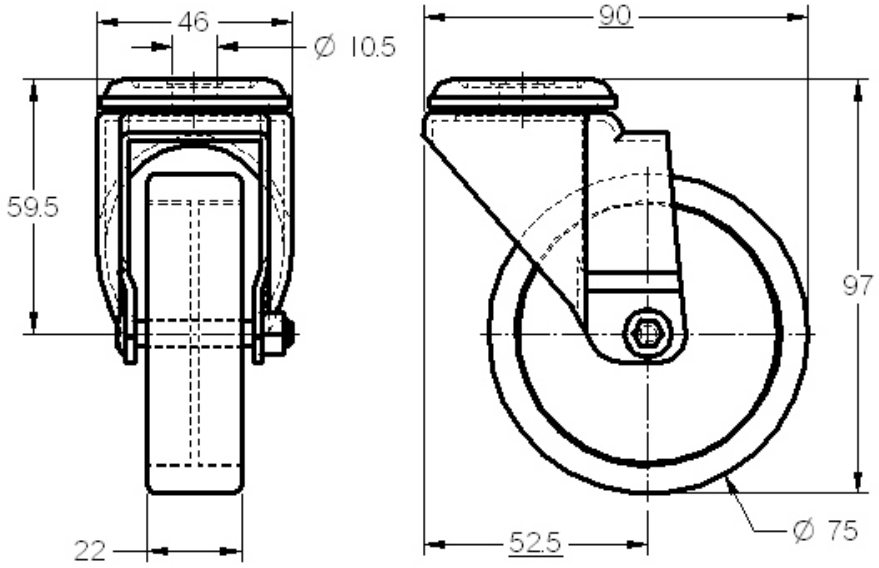

SMT GmbH
Aspenhaustr. 17
72770 Reutlingen

Tel.: 07121 / 515 388-0
Fax: 07121 / 515 388-99
www.smt-montagetechnik.de