Datenblatt
S208ROELMB80

Rollenelement 8 80 mit Bordkante

Technische Daten
Werkstoff: PA-GF schwarz
Gewicht/Stk.: 0,049 kg

Artikel
Bezeichnung: Rollenelement 8 80 mit Bordkante
Artikel.-Nr.: S208ROELMB80

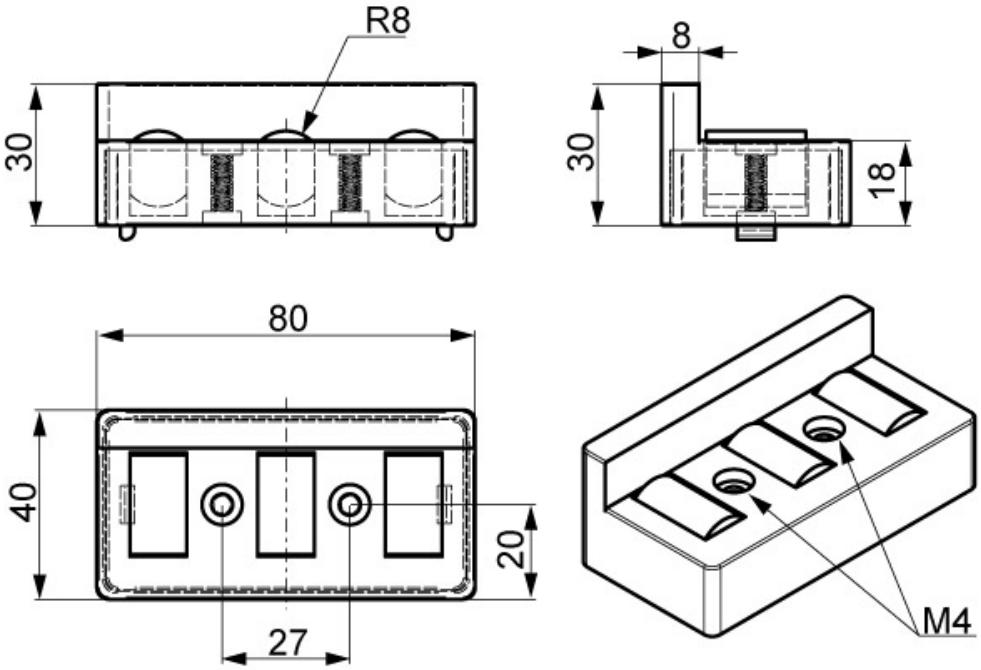

SMT GmbH
Aspenhaustr. 17
72770 Reutlingen

Tel.: 07121 / 515 388-0
Fax: 07121 / 515 388-99
www.smt-montagetechnik.de