Datenblatt
S208LE814Z

Lagereinheit 8 14 zentrisch

Technische Daten
Werkstoff: Alu/Stahl
Gewicht/Stk.: 0,400 kg

Artikel
Bezeichnung: Lagereinheit 8 14 zentrisch
Artikel.-Nr.: S208LE814Z

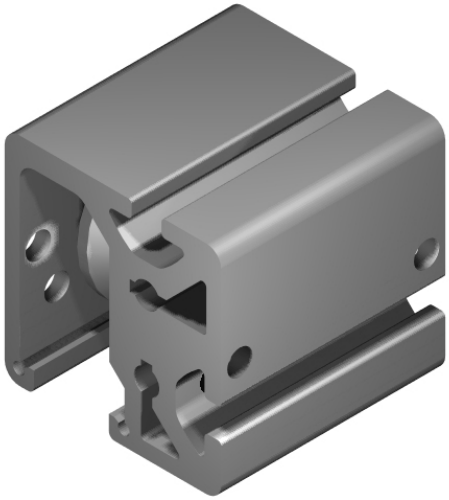

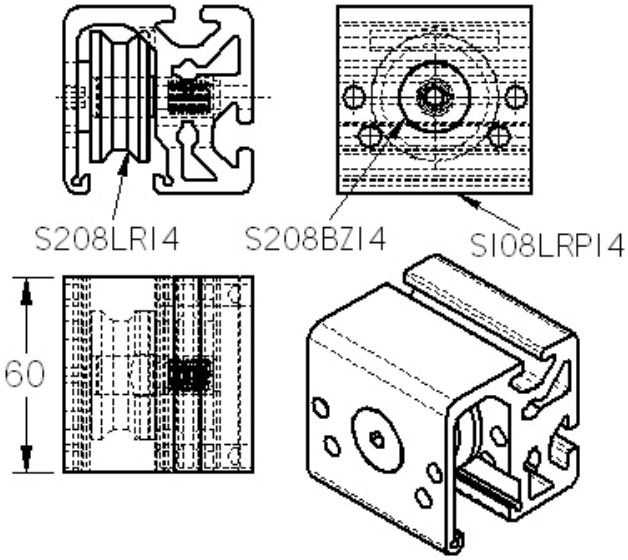

SMT GmbH
Aspenhaustr. 17
72770 Reutlingen

Tel.: 07121 / 515 388-0
Fax: 07121 / 515 388-99
www.smt-montagetechnik.de