Datenblatt
S208LR14

Laufrolle D14

Technische Daten
Werkstoff: ST 100 Cr6
Gewicht/Stk.: 0,100 kg

Artikel
Bezeichnung: Laufrolle D14
Artikel.-Nr.: S208LR14

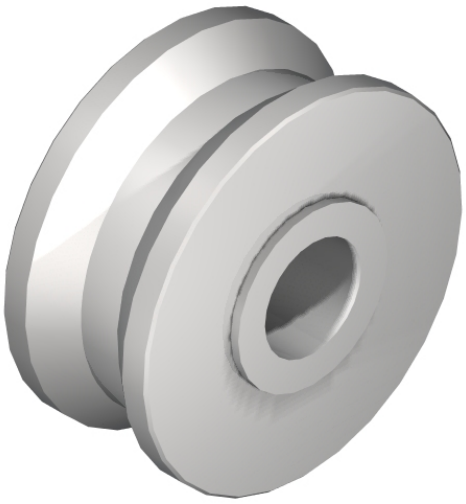

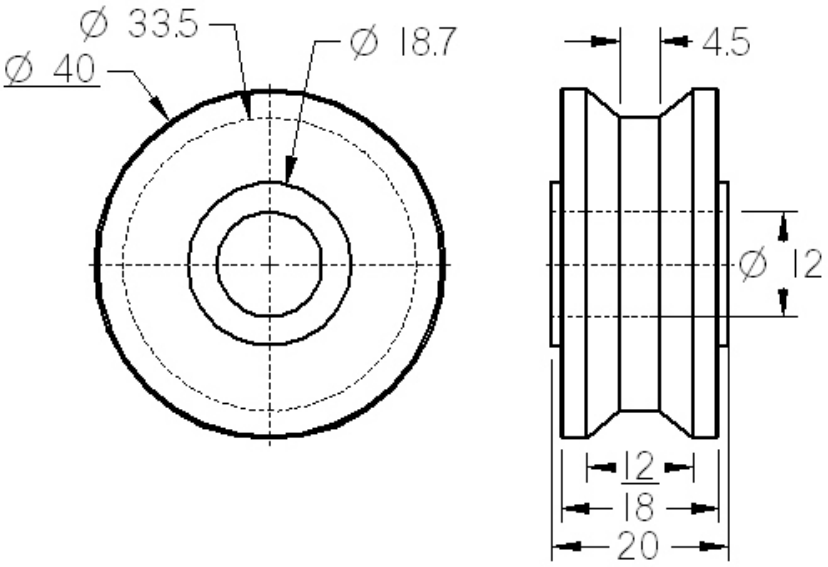

SMT GmbH
Aspenhaustr. 17
72770 Reutlingen

Tel.: 07121 / 515 388-0
Fax: 07121 / 515 388-99
www.smt-montagetechnik.de