Datenblatt
S208SF40860

Stellfuß 8 D40 M8x60

Technische Daten
Werkstoff: PA, St verzinkt
Gewicht/Stk.: 0,047 kg

Artikel
Bezeichnung: Stellfuß 8 D40 M8x60
Artikel.-Nr.: S208SF40860

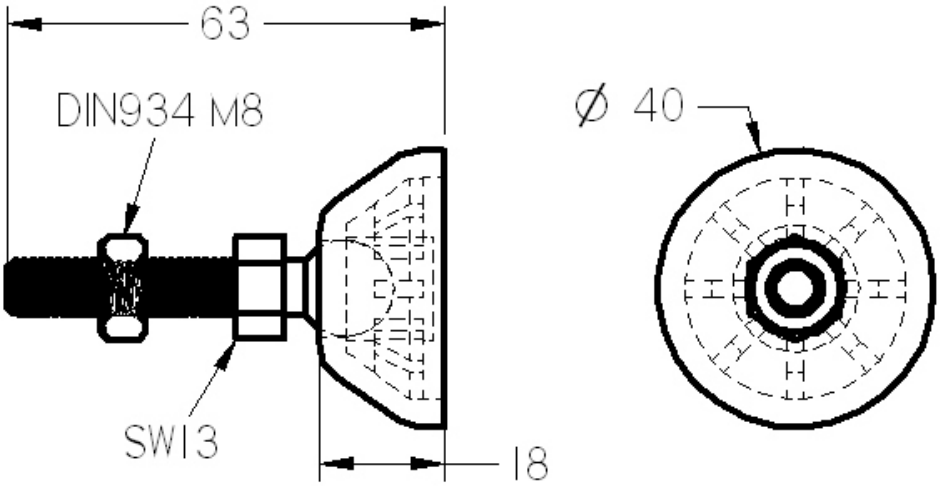

SMT GmbH
Aspenhaustr. 17
72770 Reutlingen

Tel.: 07121 / 515 388-0
Fax: 07121 / 515 388-99
www.smt-montagetechnik.de