Datenblatt
S208ZPSON

Zentrierplattensatz 8 40 ohne Nasen

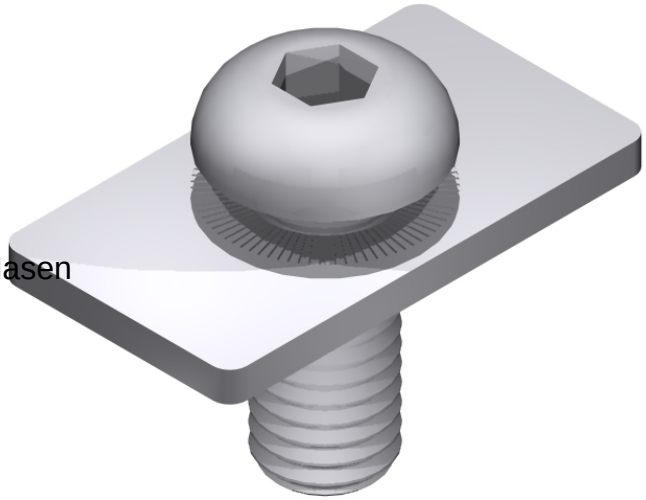

Technische Daten
Werkstoff: ST verzinkt
Gewicht/Satz: 0,018 kg

Artikel
Bezeichnung: Zentrierplattensatz 8 40 ohne Nasen
Artikel.-Nr.: S208ZPSON

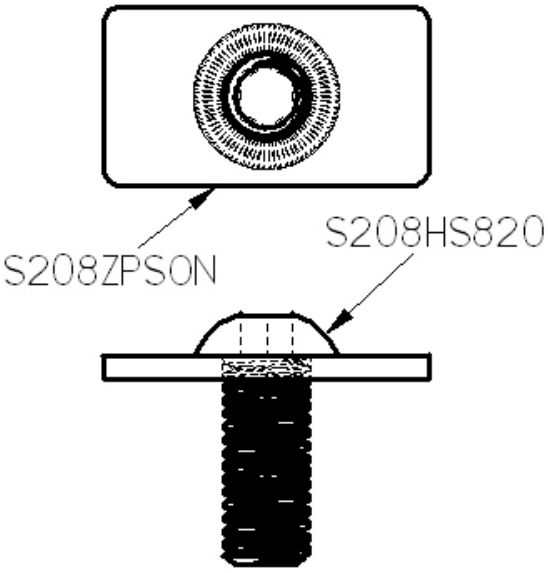

SMT GmbH
Aspenhaustr. 17
72770 Reutlingen

Tel.: 07121 / 515 388-0
Fax: 07121 / 515 388-99
www.smt-montagetechnik.de