Datenblatt
S205ZP

Zentrierplatte 5

Technische Daten
Werkstoff: ST verzinkt
Gewicht/Stk.: 0,002 kg

Artikel
Bezeichnung: Zentrierplatte 5
Artikel.-Nr.: S205ZP

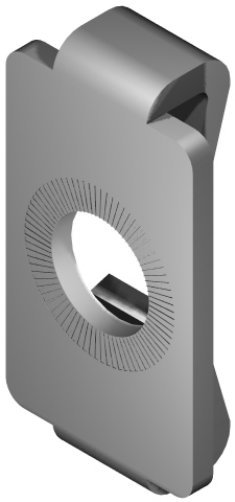

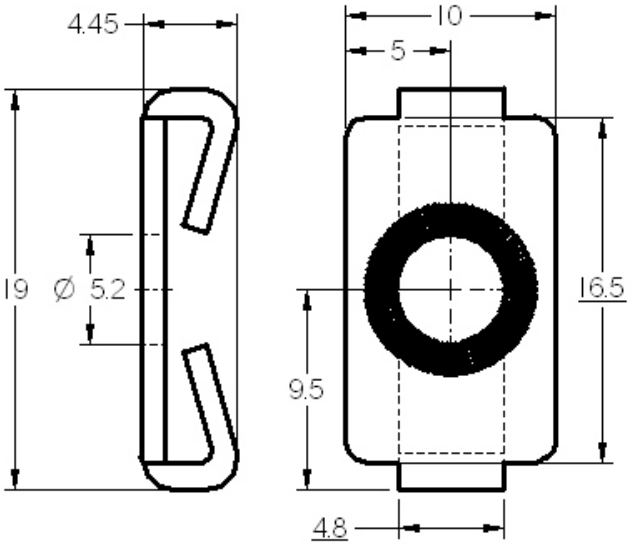

SMT GmbH
Aspenhaustr. 17
72770 Reutlingen

Tel.: 07121 / 515 388-0
Fax: 07121 / 515 388-99
www.smt-montagetechnik.de