Datenblatt
S208BVS120

Bolzenverbindersatz 8 120

Technische Daten
Werkstoff: ST verzinkt
Gewicht/Satz: 0,237 kg

Artikel
Bezeichnung: Bolzenverbindersatz 8 120
Artikel.-Nr.: S208BVS120

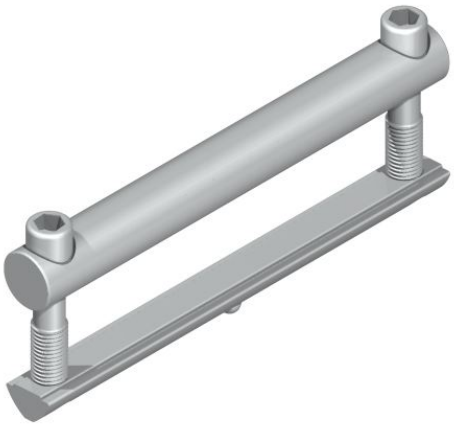

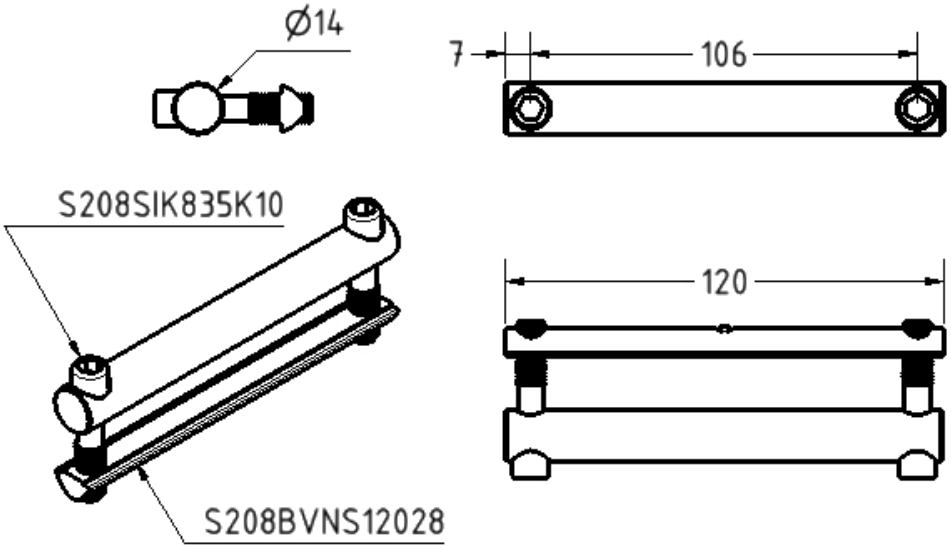

SMT GmbH
Aspenhaustr. 17
72770 Reutlingen

Tel.: 07121 / 515 388-0
Fax: 07121 / 515 388-99
www.smt-montagetechnik.de