Datenblatt
S208PSVS

Pneumatik-Stoßverbindersatz 8

Technische Daten
Werkstoff: ZN, St verzinkt
Gewicht/Satz: 0,044 kg

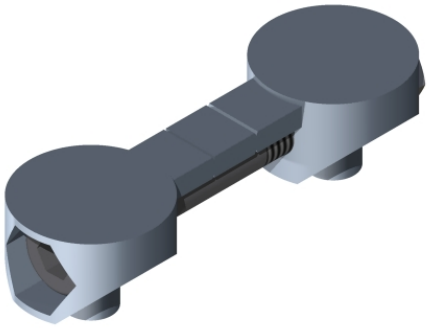

Artikel
Bezeichnung: Pneumatik-Stoßverbindersatz 8
Artikel.-Nr.: S208PSVS

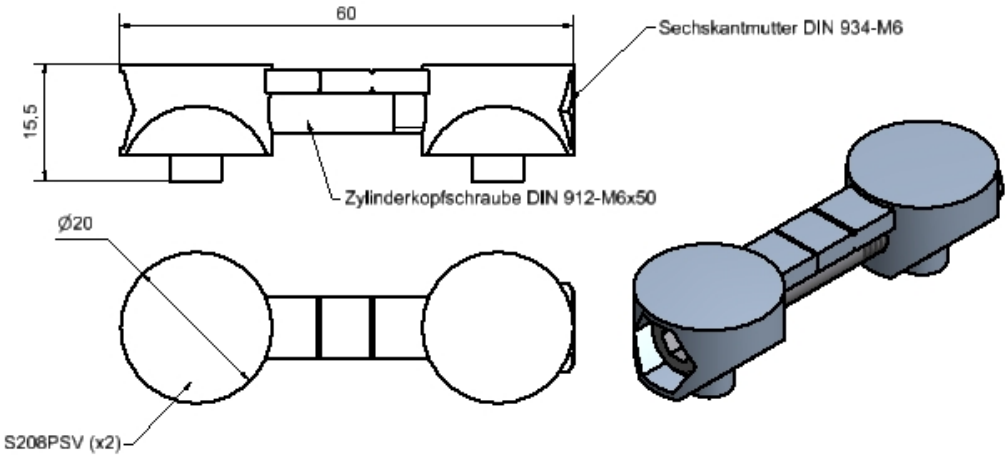

SMT GmbH
Aspenhaustr. 17
72770 Reutlingen

Tel.: 07121 / 515 388-0
Fax: 07121 / 515 388-99
www.smt-montagetechnik.de