Datenblatt
S208NSMSF8

Nutenstein 8E m. Steg + Federblech, M8

Technische Daten
Werkstoff: ST verzinkt
Gewicht/Stk.: 0,004 kg

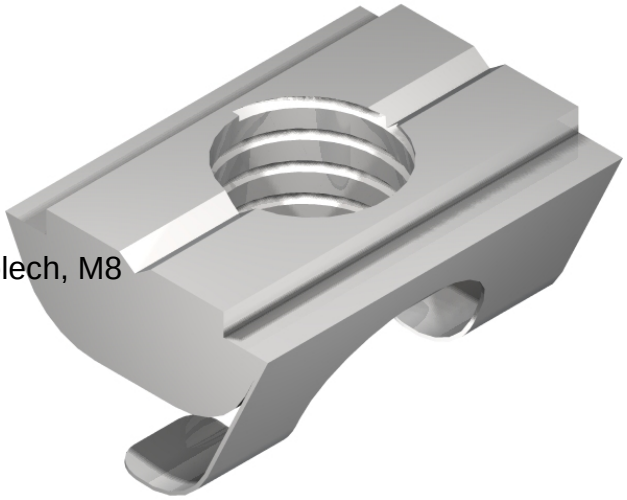

Artikel
Bezeichnung: Nutenstein 8E m. Steg + Federblech, M8
Artikel.-Nr.: S208NSMSF8

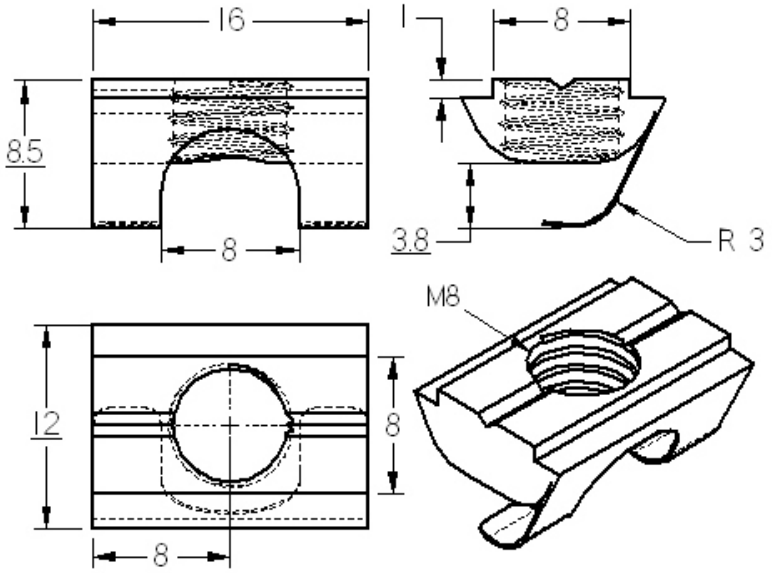

SMT GmbH
Aspenhaustr. 17
72770 Reutlingen

Tel.: 07121 / 515 388-0
Fax: 07121 / 515 388-99
www.smt-montagetechnik.de