Datenblatt
S208NSMS2860

Nutenstein 8 mit Steg 2 Gewinde M8x60mm

Technische Daten
Werkstoff: ST verzinkt
Gewicht/Stk.: 0,027 kg

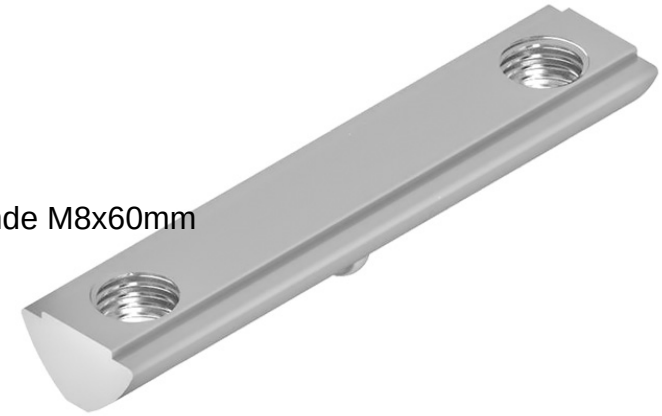

Artikel
Bezeichnung: Nutenstein 8 mit Steg 2 Gewinde M8x60mm
Artikel.-Nr.: S208NSMS2860

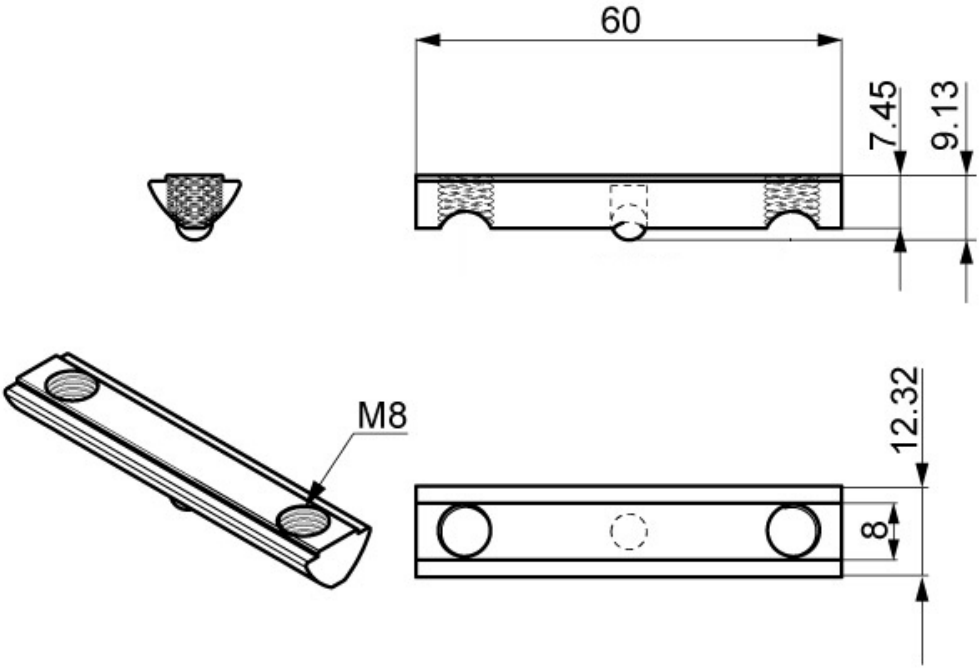

SMT GmbH
Aspenhaustr. 17
72770 Reutlingen

Tel.: 07121 / 515 388-0
Fax: 07121 / 515 388-99
www.smt-montagetechnik.de