Datenblatt
S208RSCH20

Ringschraube M20 verzinkt

Technische Daten
Werkstoff: Stahl C15 verzinkt
Gewicht/Stk.: 0,450 kg

Artikel
Bezeichnung: Ringschraube M20 verzinkt
Artikel.-Nr.: S208RSCH20

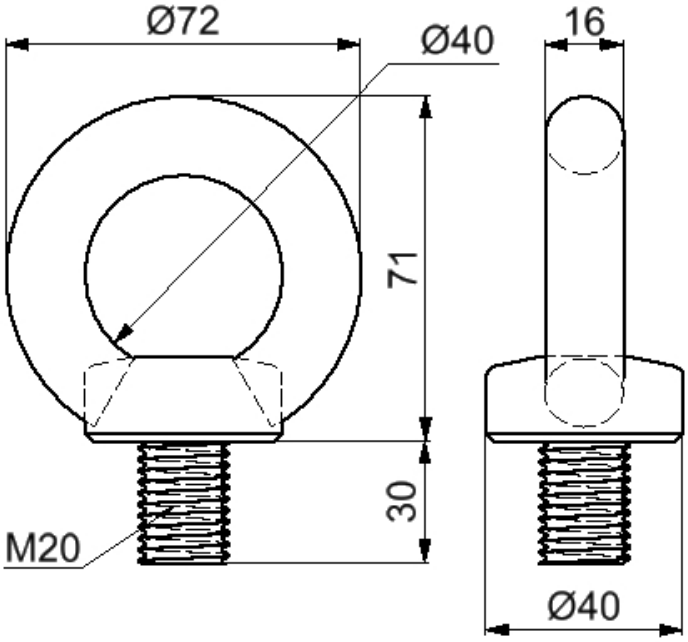

SMT GmbH
Aspenhaustr. 17
72770 Reutlingen

Tel.: 07121 / 515 388-0
Fax: 07121 / 515 388-99
www.smt-montagetechnik.de