Datenblatt
S210SF6012110

Stellfuss 10 D60 M12x110

Technische Daten
Werkstoff: ST verzinkt
Gewicht/Stk.: 0,237 kg

Artikel
Bezeichnung: Stellfuss 10 D60 M12x110
Artikel.-Nr.: S210SF6012110

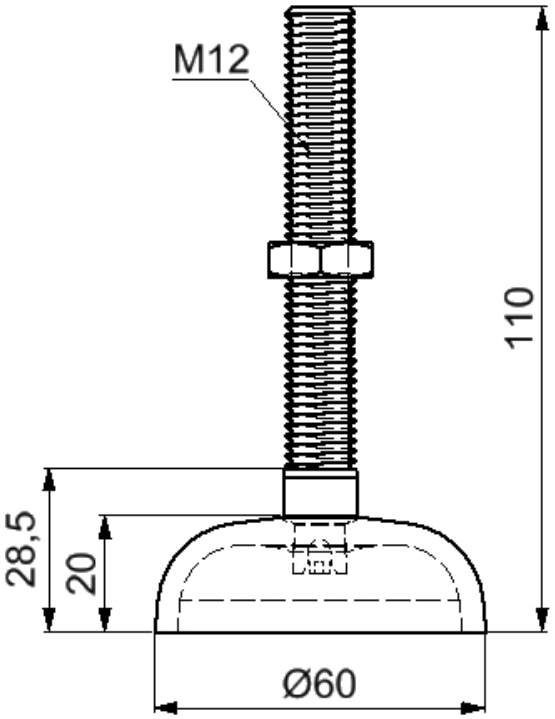

SMT GmbH
Aspenhaustr. 17
72770 Reutlingen

Tel.: 07121 / 515 388-0
Fax: 07121 / 515 388-99
www.smt-montagetechnik.de