# Datenblatt
S1063030L4N

# Profil 6 30x30 leicht 4N

**Technische Daten**
Werkstoff: AlMgSi0,5F25 natur eloxiert
Trägheitsmoment Ix: 3.36
Trägheitsmoment Iy: 3.36
Widerstandsmoment Wx: 2.34
Gewicht/m: 0,98 kg

**Artikel**
Bezeichnung: Profil 6 30x30 leicht 4N
Artikel.-Nr.: S1063030L4N

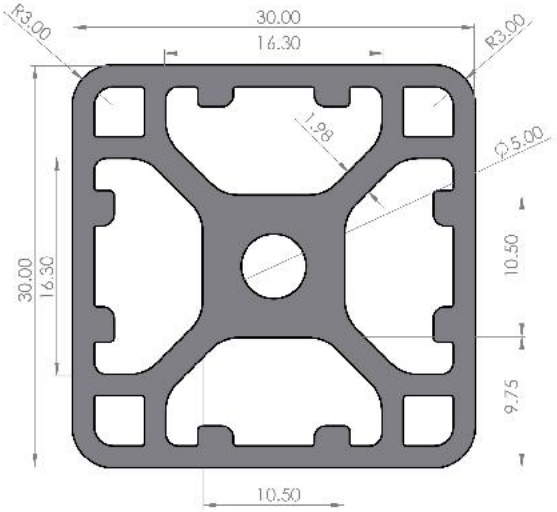


SMT GmbH
Aspenhaustr. 17
72770 Reutlingen

Tel.: 07121 / 515 388-0
Fax: 07121 / 515 388-99
www.smt-montagetechnik.de