# Datenblatt
S208SKS616R

# Senkschraube M6x16 rostfrei

**Technische Daten**
Werkstoff: ST rostfrei
Gewicht/Stk.: 0,0036 kg

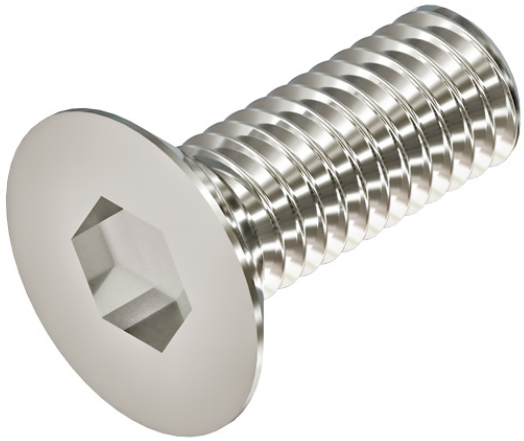

**Artikel**
Bezeichnung: Senkschraube M6x16 rostfrei
Artikel.-Nr.: S208SKS616R

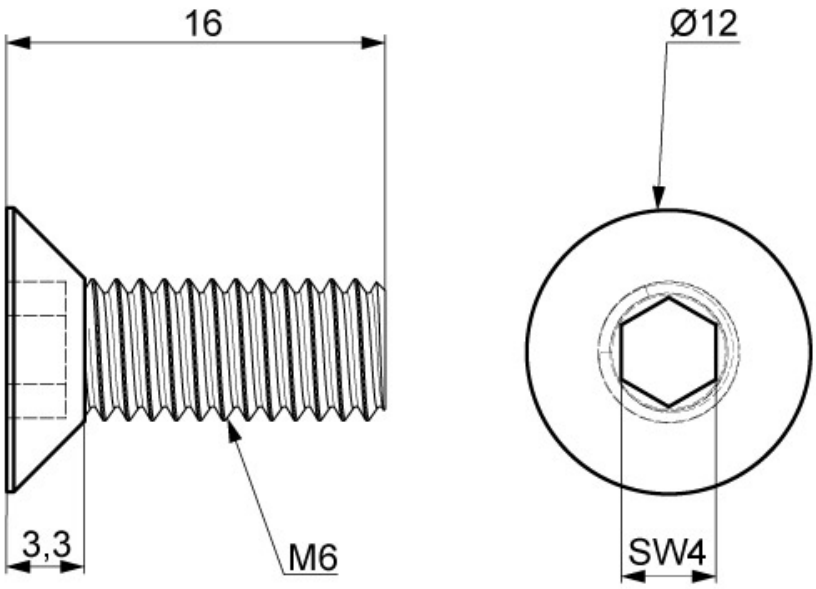


SMT GmbH
Aspenhaustr. 17
72770 Reutlingen

Tel.: 07121 / 515 388-0
Fax: 07121 / 515 388-99
www.smt-montagetechnik.de