Datenblatt
S208SIK860R

Zylinderkopfschraube M8x60 rostfrei

Technische Daten
Werkstoff: ST rostfrei
Gewicht/Stk.: 0,0038 kg

Artikel
Bezeichnung: Zylinderkopfschraube M8x60 rostfrei
Artikel.-Nr.: S208SIK860R

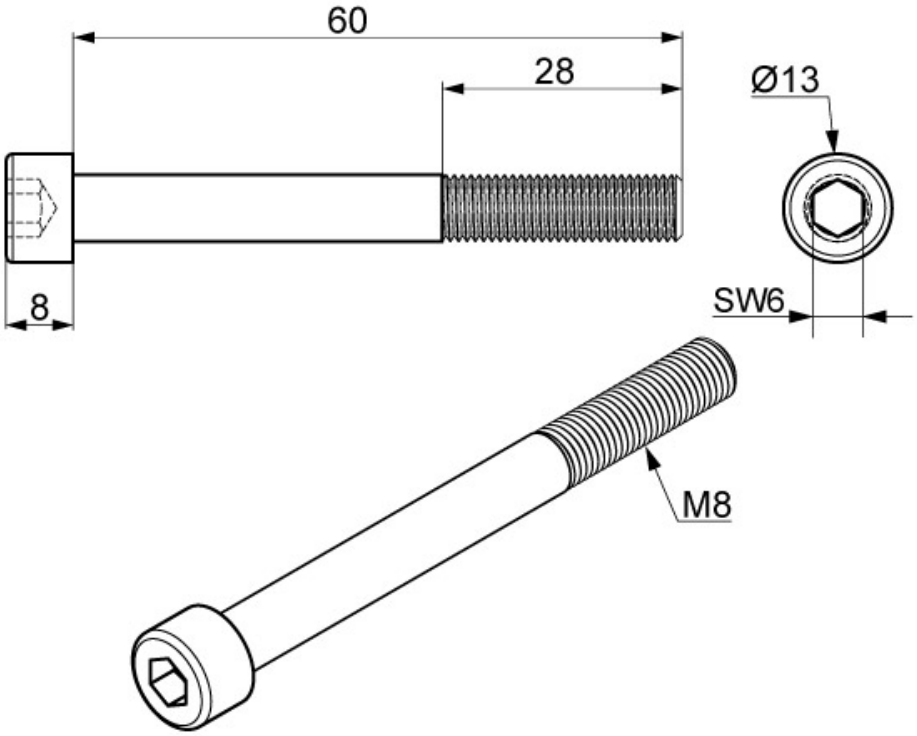

SMT GmbH
Aspenhaustr. 17
72770 Reutlingen

Tel.: 07121 / 515 388-0
Fax: 07121 / 515 388-99
www.smt-montagetechnik.de