Datenblatt
S208SIK48R

Zylinderkopfschraube M4x8 rostfrei

Technische Daten
Werkstoff: ST rostfrei

Artikel
Bezeichnung: Zylinderkopfschraube M4x8 rostfrei
Artikel.-Nr.: S208SIK48R

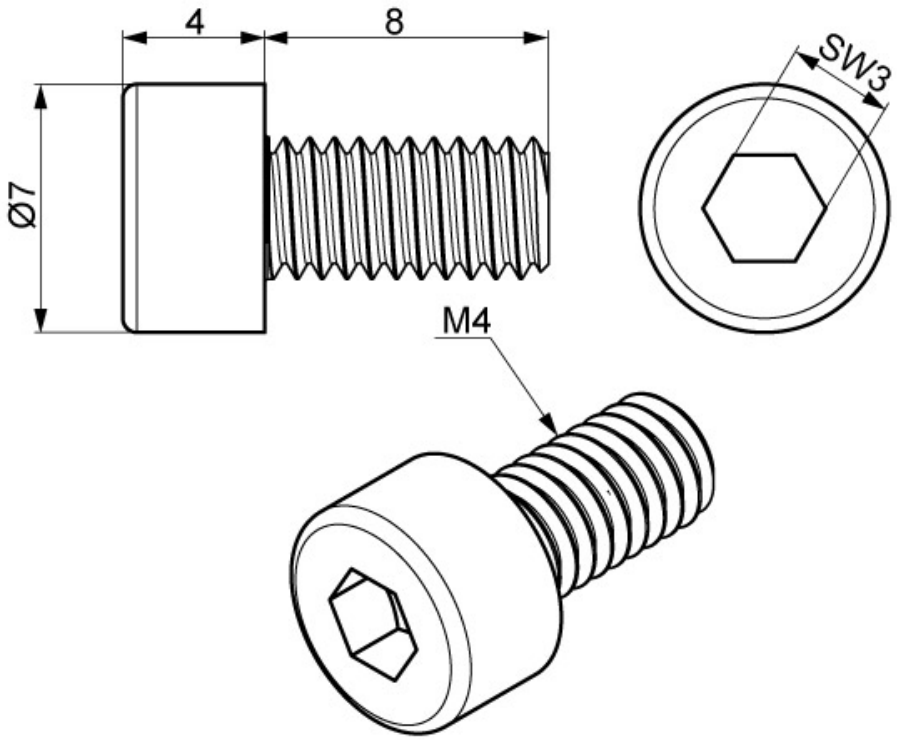

SMT GmbH
Aspenhaustr. 17
72770 Reutlingen

Tel.: 07121 / 515 388-0
Fax: 07121 / 515 388-99
www.smt-montagetechnik.de