Datenblatt
S208HS612R

Halbrundschraube ISO 7380 M6x12 rostfrei

Technische Daten
Werkstoff: ST rostfrei
Gewicht/Stk.: 0,0035 kg

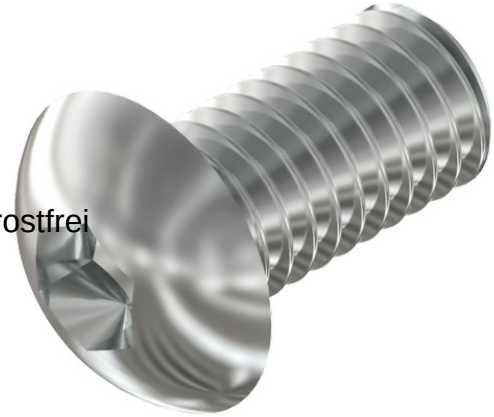

Artikel
Bezeichnung: Halbrundschraube ISO 7380 M6x12 rostfrei
Artikel.-Nr.: S208HS612R

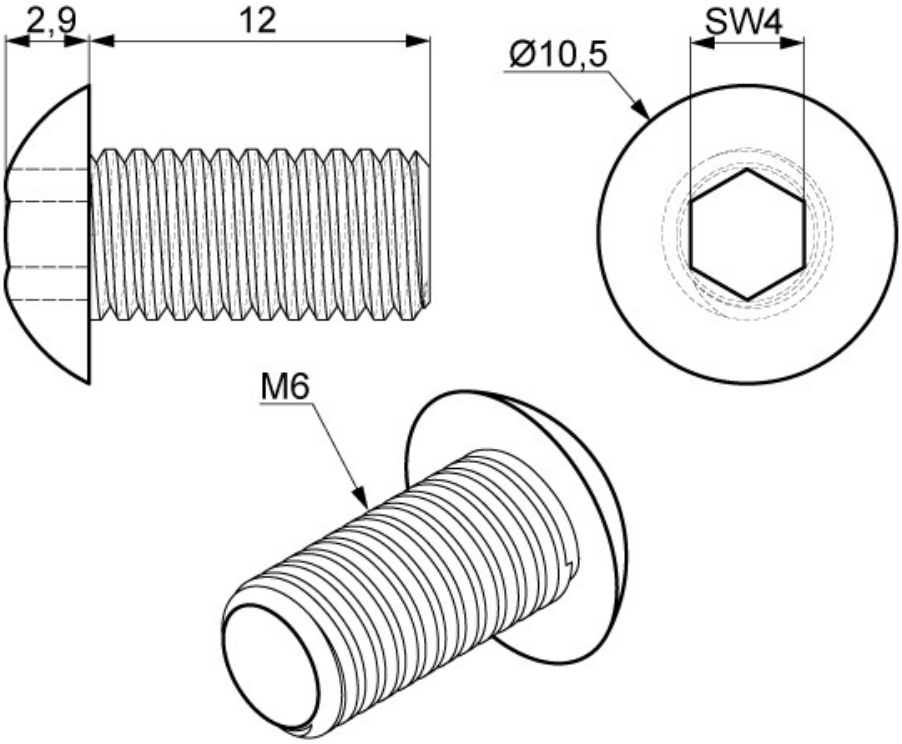

SMT GmbH
Aspenhaustr. 17
72770 Reutlingen

Tel.: 07121 / 515 388-0
Fax: 07121 / 515 388-99
www.smt-montagetechnik.de