Halbrundschraube ISO 7380 M4x16

Technische Daten
Werkstoff: ST rostfrei
Gewicht/Stk.: 0,00187 kg

Artikel
Bezeichnung: Halbrundschraube ISO 7380 M4x16
Artikel.-Nr.: S208HS416R

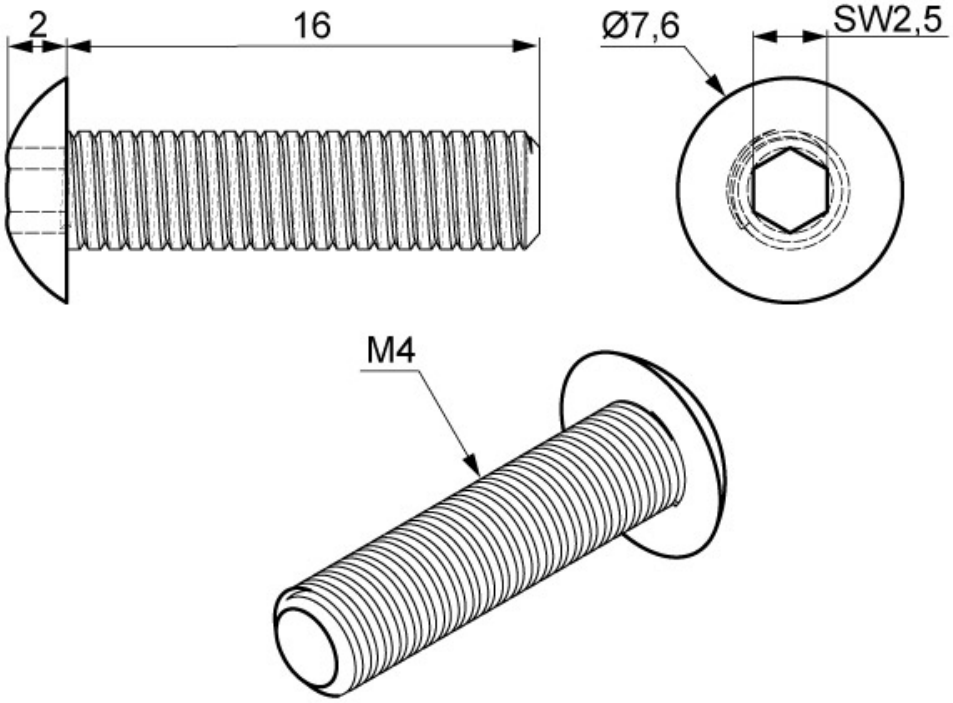

SMT GmbH
Aspenhaustr. 17
72770 Reutlingen

Tel.: 07121 / 515 388-0
Fax: 07121 / 515 388-99
www.smt-montagetechnik.de