Datenblatt
S212SIK1225

Zylinderflachkopfschraube DIN 7984 M12x25 verzinkt

Technische Daten
Werkstoff: ST verzinkt
Gewicht/Stk.: 0,024 kg

Artikel
Bezeichnung: Zylinderflachkopfschraube DIN 7984 M12x25 verzinkt
Artikel.-Nr.: S212SIK1225

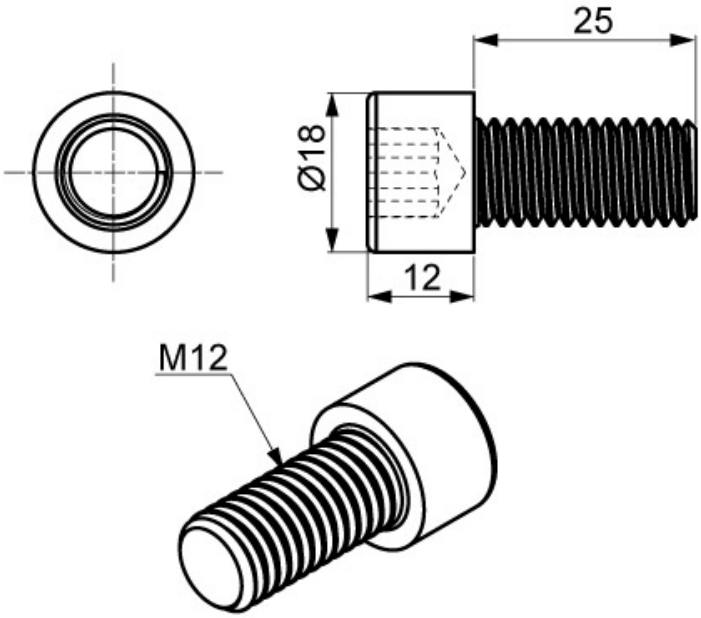

SMT GmbH
Aspenhaustr. 17
72770 Reutlingen

Tel.: 07121 / 515 388-0
Fax: 07121 / 515 388-99
www.smt-montagetechnik.de