Datenblatt
S208NSMS8R

Nutenstein 8 mit Steg M8 rostfrei

Technische Daten
Werkstoff: ST rostfrei
Gewicht/Stk.: 0,0085 kg

Artikel
Bezeichnung: Nutenstein 8 mit Steg M8 rostfrei
Artikel.-Nr.: S208NSMS8R

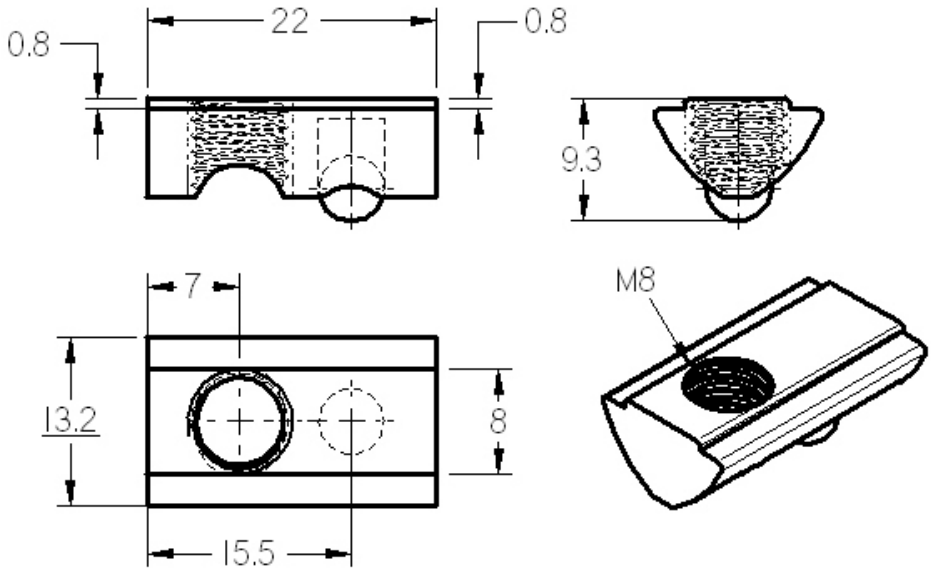

SMT GmbH
Aspenhaustr. 17
72770 Reutlingen

Tel.: 07121 / 515 388-0
Fax: 07121 / 515 388-99
www.smt-montagetechnik.de