Datenblatt
S208NSMS3EL

Nutenstein 8, mit Steg, M3 elektrisch leitfähig

Technische Daten
Werkstoff: ST verzinkt
Gewicht/Stk.: 0,011 kg

Artikel
Bezeichnung: Nutenstein 8, mit Steg, M3 elektrisch leitfähig
Artikel.-Nr.: S208NSMS3EL

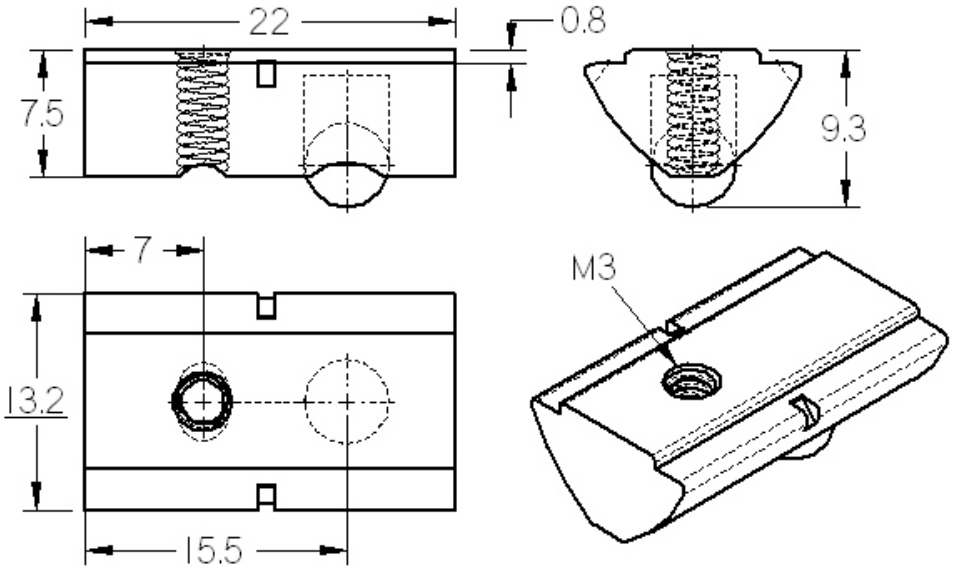

SMT GmbH
Aspenhaustr. 17
72770 Reutlingen

Tel.: 07121 / 515 388-0
Fax: 07121 / 515 388-99
www.smt-montagetechnik.de