Datenblatt
S1126060S

Profil 12 60x60 schwer

Technische Daten
Werkstoff: AlMgSi0,5F25 natur eloxiert
Trägheitsmoment Ix: 71,11
Trägheitsmoment Iy: 71,11
Widerstandsmoment Wx: 23,7
Widerstandsmoment Wy: 23,7
Gewicht/m: 5,533 kg

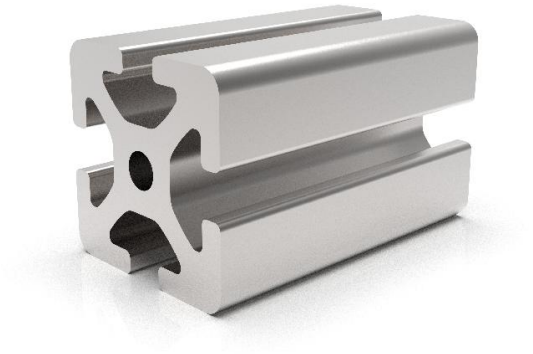

Artikel
Bezeichnung: Profil 12 60x60 schwer
Artikel.-Nr.: S1126060S

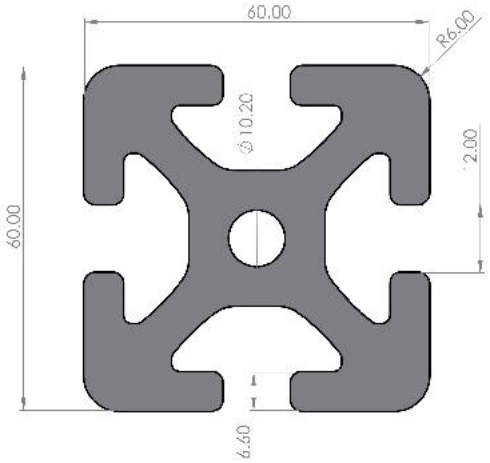

SMT GmbH
Aspenhaustr. 17
72770 Reutlingen

Tel.: 07121 / 515 388-0
Fax: 07121 / 515 388-99
www.smt-montagetechnik.de