Datenblatt
S205VSR2090

Verbindungssatz 5 R20-90°

Technische Daten
Werkstoff: ZN PA
Gewicht/Satz: 0,020 kg

Artikel
Bezeichnung: Verbindungssatz 5 R20-90°
Artikel.-Nr.: S205VSR2090

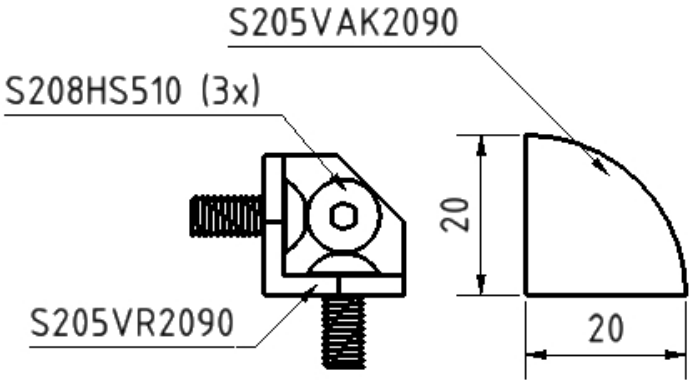

SMT GmbH
Aspenhaustr. 17
72770 Reutlingen

Tel.: 07121 / 515 388-0
Fax: 07121 / 515 388-99
www.smt-montagetechnik.de