Datenblatt
S208KAK12080

Kabelkanalabdeckkappe 120x80

Technische Daten
Werkstoff: PA-GF schwarz
Gewicht/Stk.: 0,0445 kg

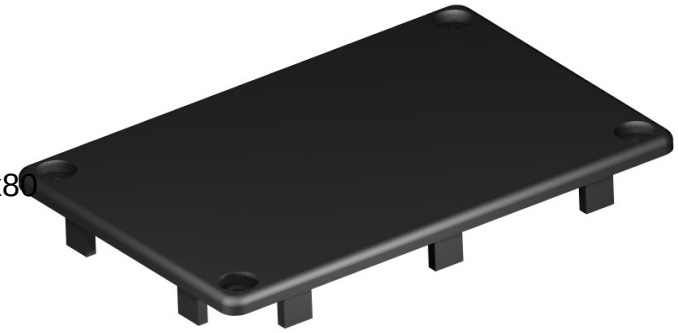

Artikel
Bezeichnung: Kabelkanalabdeckkappe 120x80
Artikel.-Nr.: S208KAK12080

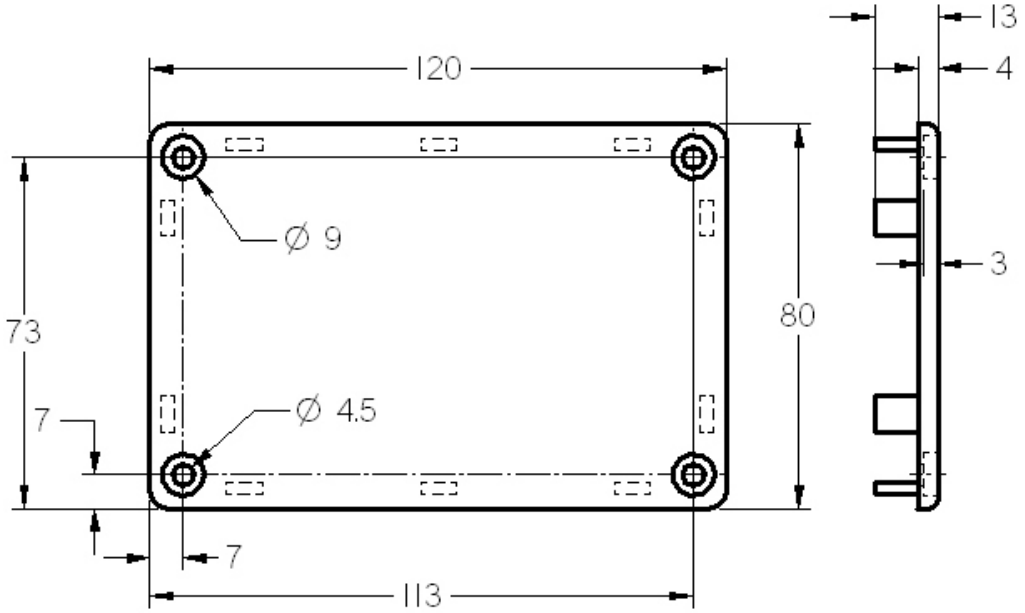

SMT GmbH
Aspenhaustr. 17
72770 Reutlingen

Tel.: 07121 / 515 388-0
Fax: 07121 / 515 388-99
www.smt-montagetechnik.de