Datenblatt
RS200D28EPR

Eckplatte rechts schwarz

Technische Daten
Werkstoff: ST beschichtet
Gewicht/Stk.: 1,489 kg

Artikel
Bezeichnung: Eckplatte rechts schwarz
Artikel.-Nr.: RS200D28EPR

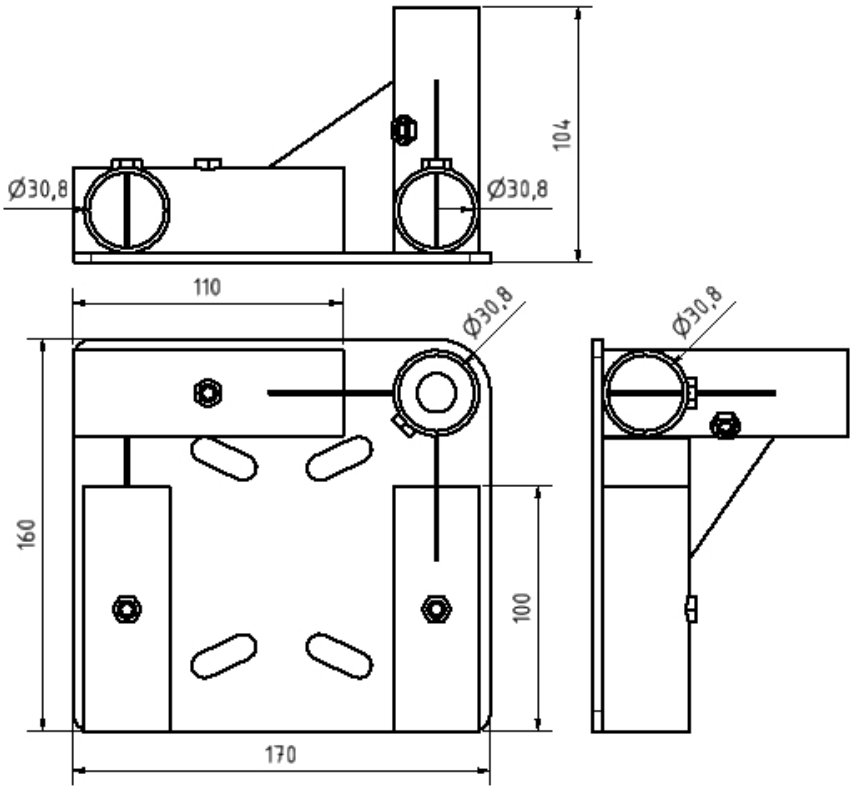

SMT GmbH
Aspenhaustr. 17
72770 Reutlingen

Tel.: 07121 / 515 388-0
Fax: 07121 / 515 388-99
www.smt-montagetechnik.de