Datenblatt
S208HG200

Handgriff 8 Alu 200 schwarz

Technische Daten
Werkstoff: Aluminium schwarz
Gewicht/Stk.: 0,2645 kg

Artikel
Bezeichnung: Handgriff 8 Alu 200 schwarz
Artikel.-Nr.: S208HG200

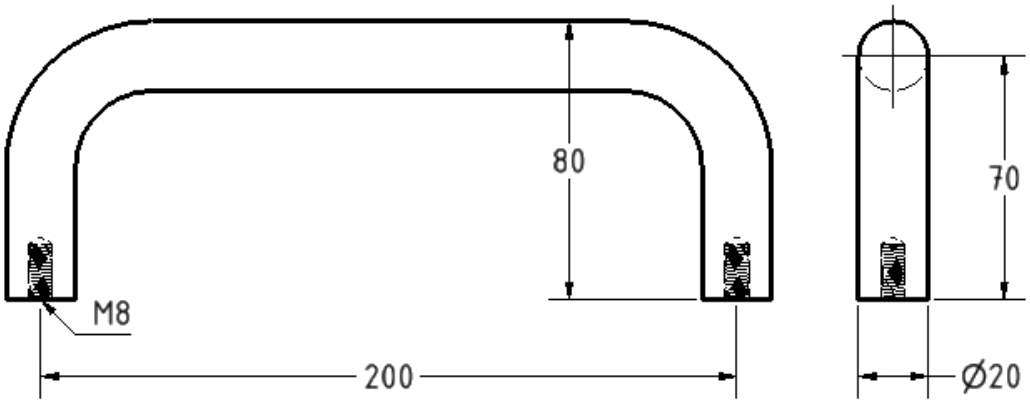

SMT GmbH
Aspenhaustr. 17
72770 Reutlingen

Tel.: 07121 / 515 388-0
Fax: 07121 / 515 388-99
www.smt-montagetechnik.de