Winkelsatz 8 80x80 MW-Line

Technische Daten
Werkstoff: ZN beschichtet ST verzinkt
Gewicht/Satz: 0,360 kg

Artikel
Bezeichnung: Winkelsatz 8 80x80 MW-Line
Artikel.-Nr.: S208XWS80

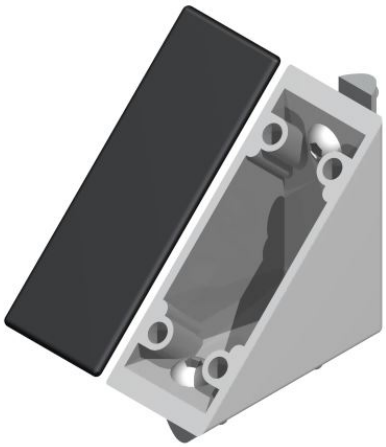

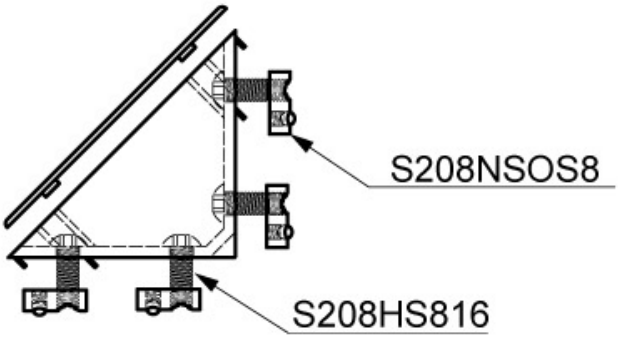

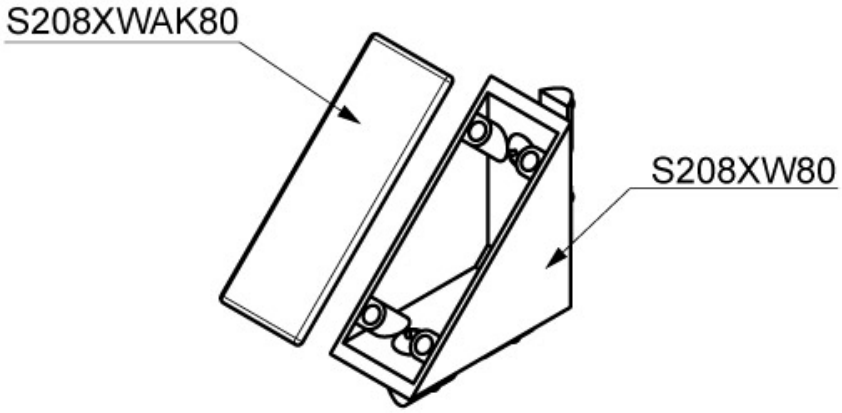

SMT GmbH
Aspenhaustr. 17
72770 Reutlingen

Tel.: 07121 / 515 388-0
Fax: 07121 / 515 388-99
www.smt-montagetechnik.de