Datenblatt
S210AKWV

Würfelverbinder-Abdeckkappe 10 rund

Technische Daten
Werkstoff: PA-GF schwarz
Gewicht/Stk.: 0,0017 kg

Artikel
Bezeichnung: Würfelverbinder-Abdeckkappe 10 rund
Artikel.-Nr.: S210AKWV

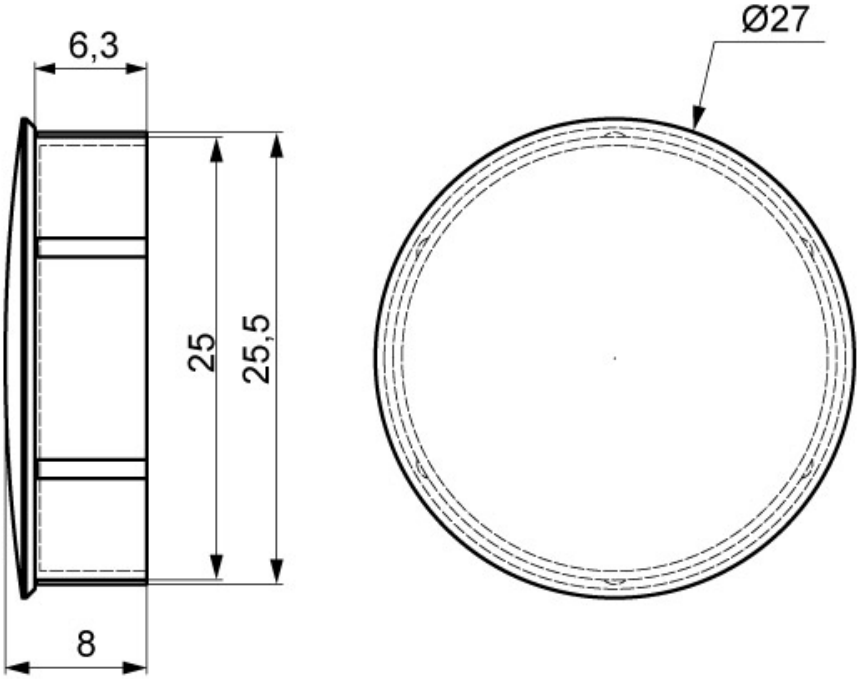

SMT GmbH
Aspenhaustr. 17
72770 Reutlingen

Tel.: 07121 / 515 388-0
Fax: 07121 / 515 388-99
www.smt-montagetechnik.de