Datenblatt
RS100D28S3N10

Rundrohr D28-3 Schnittstellen/Nut 10 Alu natur eloxiert

Technische Daten
Werkstoff: AlMgSi0,5F25 natur eloxiert,
Gewicht/m: 0,702 kg

Artikel
Bezeichnung: Rundrohr D28-3 Schnittstellen/Nut 10 Alu natur eloxiert
Artikel.-Nr.: RS100D28S3N10

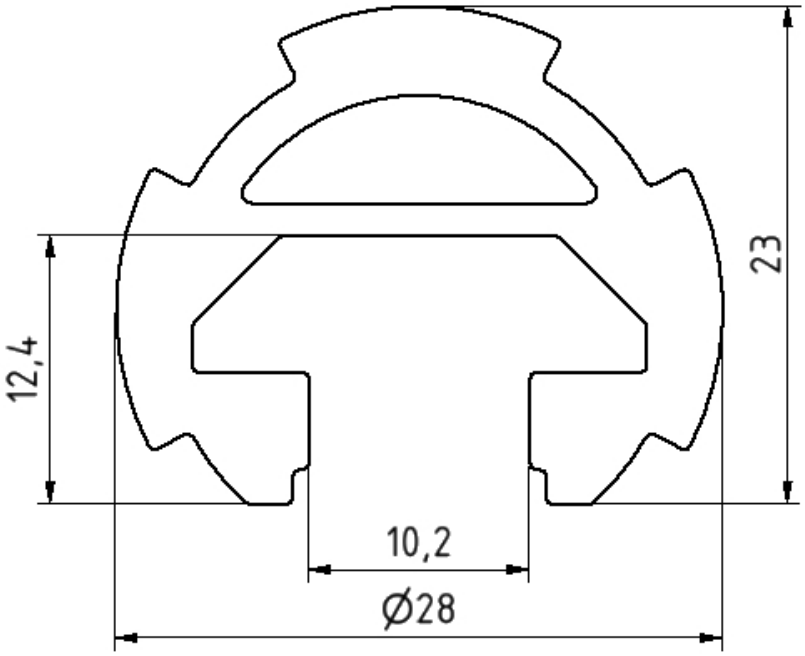

SMT GmbH
Aspenhaustr. 17
72770 Reutlingen

Tel.: 07121 / 515 388-0
Fax: 07121 / 515 388-99
www.smt-montagetechnik.de