Datenblatt
S208SIK1025

Zylinderkopfschraube DIN 912 M10x25 verzinkt

Technische Daten
Werkstoff: ST verzinkt
Gewicht/Stk.: 0,024 kg

Artikel
Bezeichnung: Zylinderkopfschraube DIN 912 M10x25 verzinkt
Artikel.-Nr.: S208SIK1025

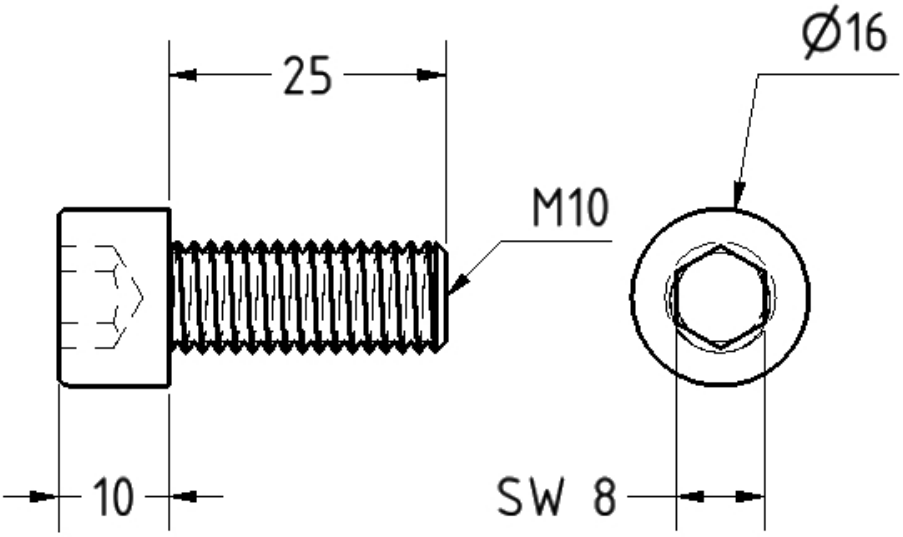

SMT GmbH
Aspenhaustr. 17
72770 Reutlingen

Tel.: 07121 / 515 388-0
Fax: 07121 / 515 388-99
www.smt-montagetechnik.de