Datenblatt
S210FP909010SCH

Fußplatte 10 90x90 M10 schwarz

Technische Daten
Werkstoff: ALU RAL schwarz
Gewicht/Stk.: 0,256 kg

Artikel
Bezeichnung: Fußplatte 10 90x90 M10 schwarz
Artikel.-Nr.: S210FP909010SCH

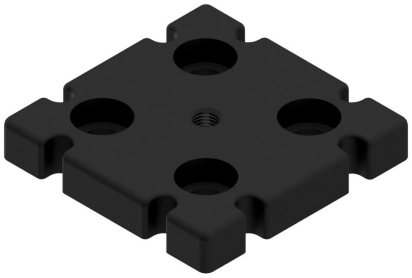

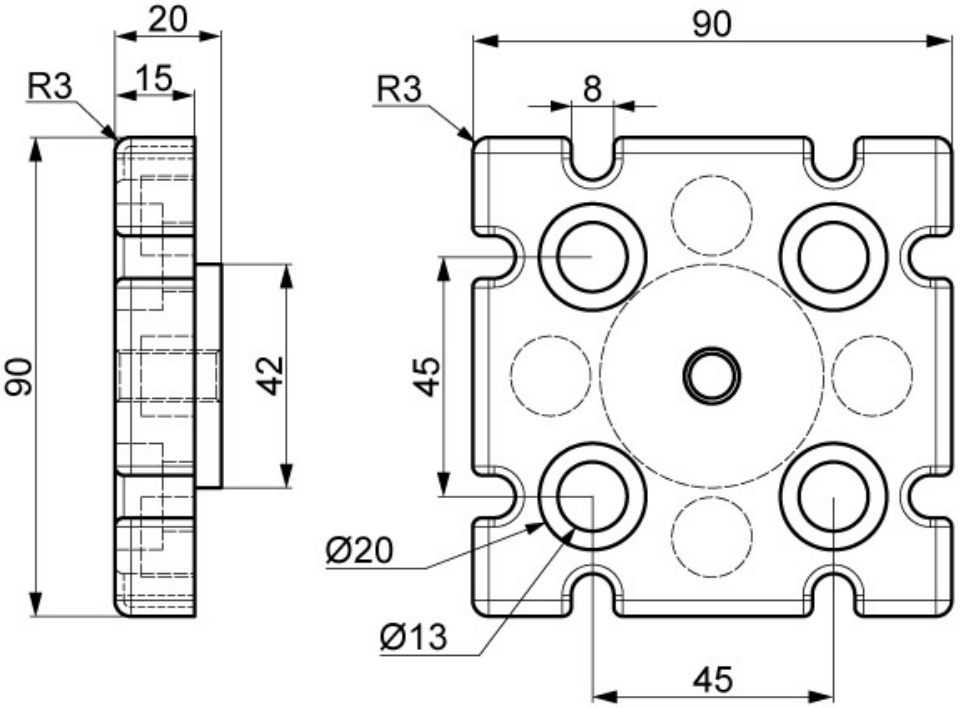

SMT GmbH
Aspenhaustr. 17
72770 Reutlingen

Tel.: 07121 / 515 388-0
Fax: 07121 / 515 388-99
www.smt-montagetechnik.de