Datenblatt
S210FP808012

Fußplatte 10 80x80 M12

Technische Daten
Werkstoff: ZN/AL beschichtet
Gewicht/Stk.: 0,210 kg

Artikel
Bezeichnung: Fußplatte 10 80x80 M12
Artikel.-Nr.: S210FP808012

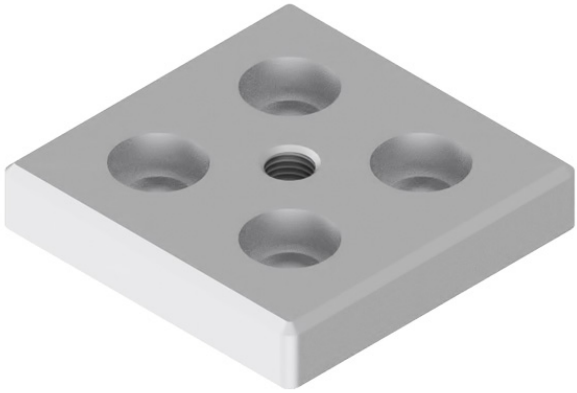

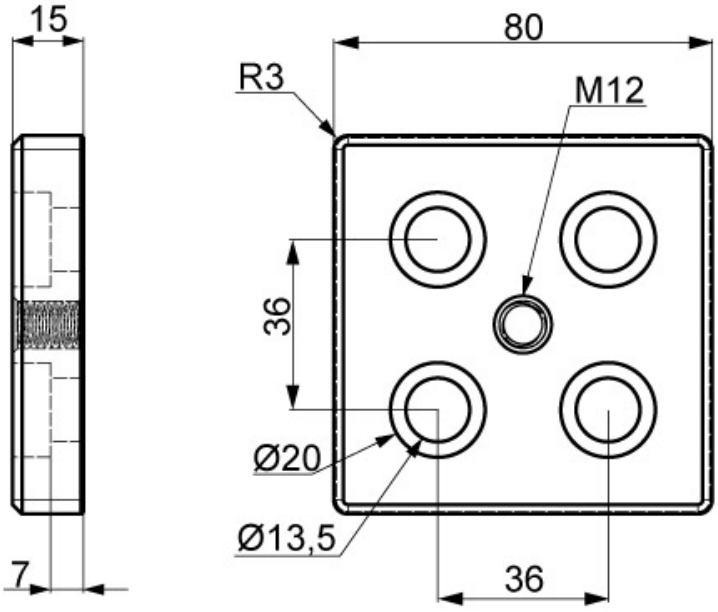

SMT GmbH
Aspenhaustr. 17
72770 Reutlingen

Tel.: 07121 / 515 388-0
Fax: 07121 / 515 388-99
www.smt-montagetechnik.de