Datenblatt
S208FP603010

Fußplatte 8 60x30 M10

Technische Daten
Werkstoff: ST verzinkt
Gewicht/Stk.: 0,1655 kg

Artikel
Bezeichnung: Fußplatte 8 60x30 M10
Artikel.-Nr.: S208FP603010

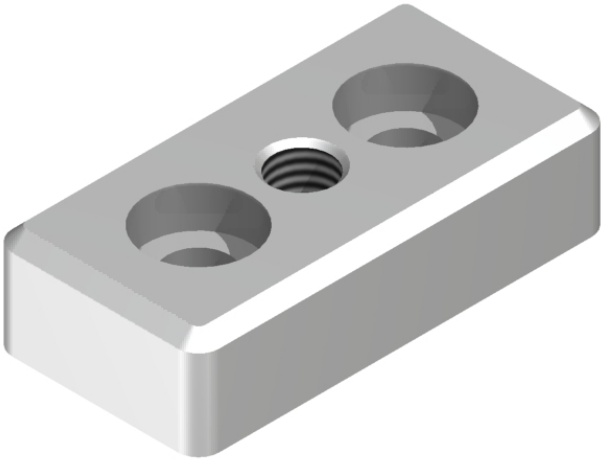

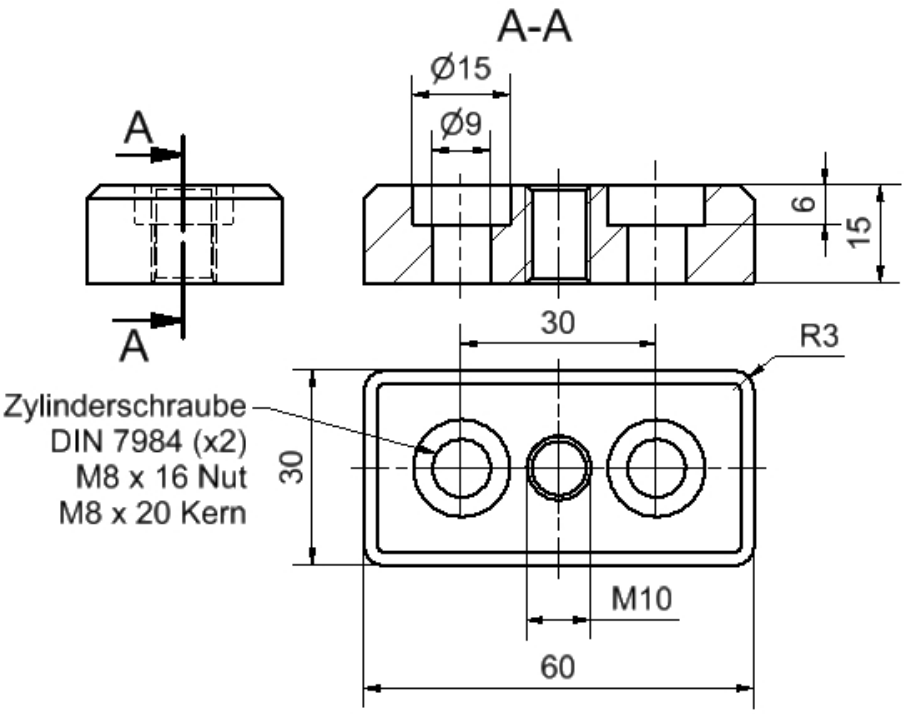

SMT GmbH
Aspenhaustr. 17
72770 Reutlingen

Tel.: 07121 / 515 388-0
Fax: 07121 / 515 388-99
www.smt-montagetechnik.de