Datenblatt
S208WSFOV120

Winkelstellfuss 8 ohne Verstellung 120

Technische Daten
Werkstoff: ZN beschichtet
Gewicht/Stk.: 0,176 kg

Artikel
Bezeichnung: Winkelstellfuss 8 ohne Verstellung 120
Artikel.-Nr.: S208WSFOV120

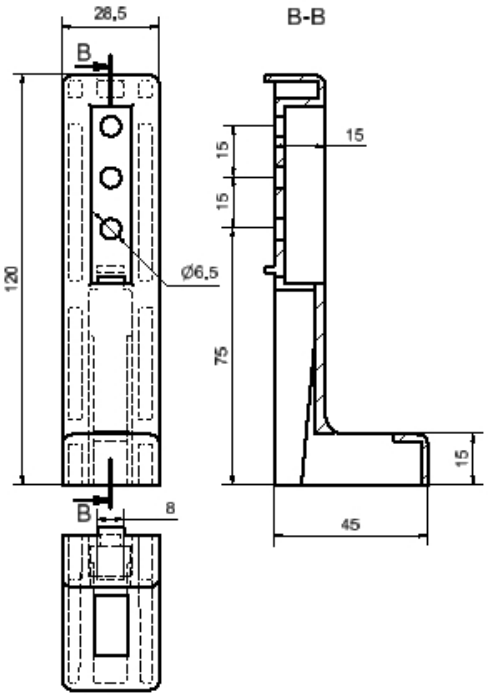

SMT GmbH
Aspenhaustr. 17
72770 Reutlingen

Tel.: 07121 / 515 388-0
Fax: 07121 / 515 388-99
www.smt-montagetechnik.de