Datenblatt
S208LIFLA818

Linsenflanschkopfschraube M8x18 verzinkt

Technische Daten
Werkstoff: St verzinkt
Gewicht/Stk.: 0,0060 kg

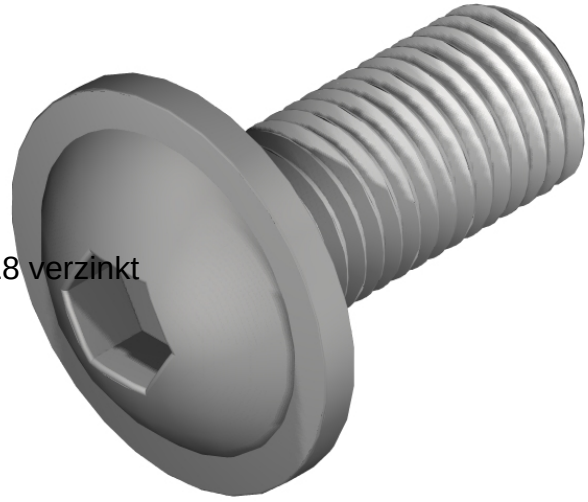

Artikel
Bezeichnung: Linsenflanschkopfschraube M8x18 verzinkt
Artikel.-Nr.: S208LIFLA818

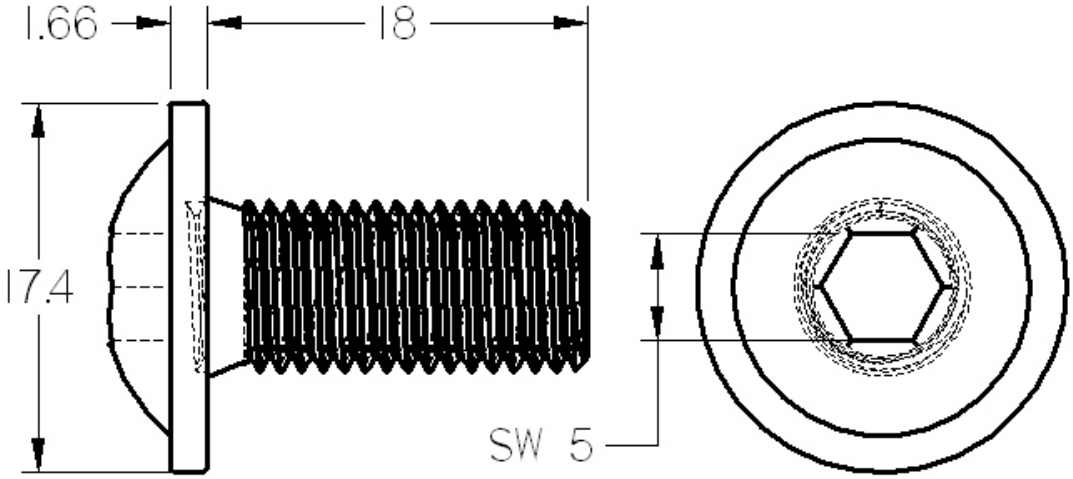

SMT GmbH
Aspenhaustr. 17
72770 Reutlingen

Tel.: 07121 / 515 388-0
Fax: 07121 / 515 388-99
www.smt-montagetechnik.de