Datenblatt
S208G30

Gelenk 30x30

Technische Daten
Werkstoff: ZN beschichtet
Gewicht/Stk.: 0,140 kg

Artikel
Bezeichnung: Gelenk 30x30
Artikel.-Nr.: S208G30

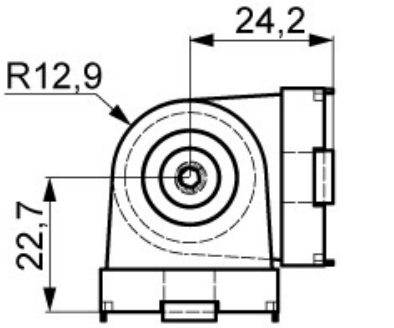

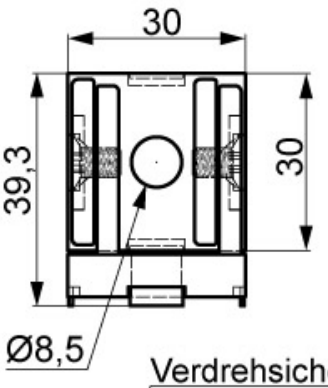

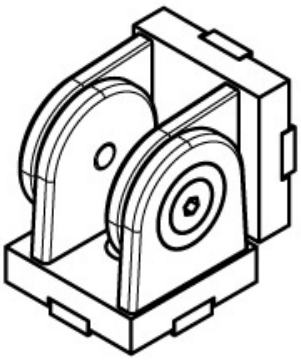

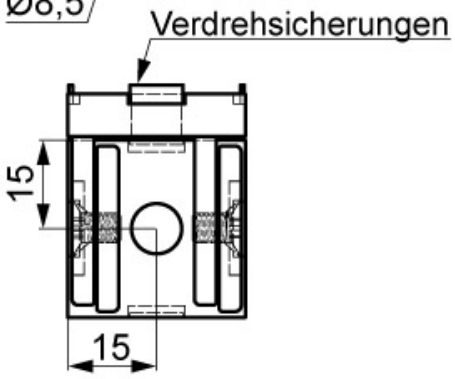

SMT GmbH
Aspenhaustr. 17
72770 Reutlingen

Tel.: 07121 / 515 388-0
Fax: 07121 / 515 388-99
www.smt-montagetechnik.de