Datenblatt
S206SF6010120

Stellfuß 6 D60 M10x120

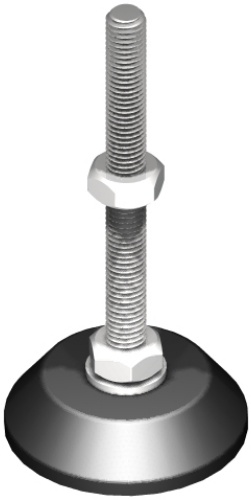

Technische Daten
Werkstoff: ZN, St verzinkt
Gewicht/Stk.: 0,195 kg

Artikel
Bezeichnung: Stellfuß 6 D60 M10x120
Artikel.-Nr.: S206SF6010120

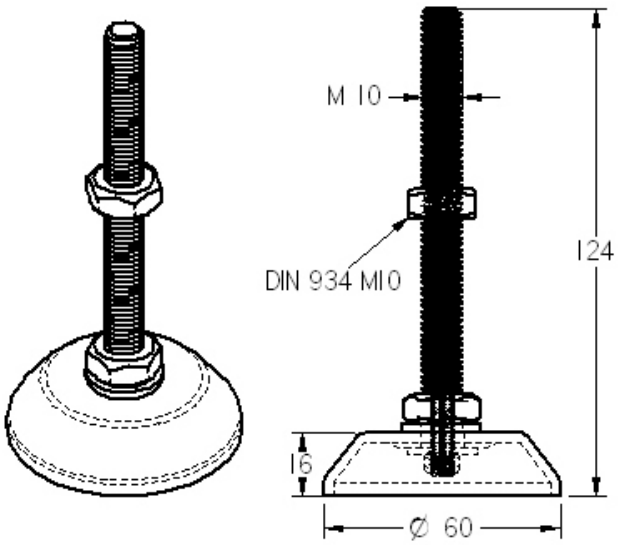

SMT GmbH
Aspenhaustr. 17
72770 Reutlingen

Tel.: 07121 / 515 388-0
Fax: 07121 / 515 388-99
www.smt-montagetechnik.de